TF Varlık Kiralama Anonim Şirketi

İhraççı Bilgi Dokümanıdır

Bu ihraççı bilgi dokümanı Sermaye Piyasası Kurulunca 28/03/2019 tarih ve 19/445 sayı ile onaylanmıştır. Bu ihraççı bilgi dokümanı çerçevesinde ihraç edilecek kira sertifikalarına ilişkin ihraç tavanı 5.000.000.000 TL olarak belirlenmiştir.

Bu ihraççı bilgi dokümanı çerçevesinde ihraç edilecek kira sertifikaları, halka arz yoluyla ihraç edilebileceği gibi halka arz edilmeksizin de satışa sunulabilir.

Bu ihraççı bilgi dokümanı, sermaye piyasası aracı notu ve özet ile birlikte geçerli bir izahname oluşturur. Bu nedenle, sermaye piyasası araçlarına ilişkin yatırım kararları ihraççı bilgi dokümanı, sermaye piyasası aracı notu ve özetin bir bütün olarak değerlendirilmesi sonucu verilmelidir.

İhraççı bilgi dokümanının ilanından söz konusu doküman kapsamında halka arz işlemini gerçekleştirmek için Sermaye Piyasası Kuruluna onaylanmak amacıyla sermaye piyasası aracı notu sunuluncaya kadar geçen süre boyunca bu ihraççı bilgi dokümanının güncellenmesi gerekmez.

İhraççı bilgi dokümanının onaylanması, ihraççı bilgi dokümanında yer alan bilgilerin doğru olduğunun Kurulca tekeffülü anlamına gelmeyeceği gibi, ihraç edilecek sermaye piyasası araçlarına ilişkin bir tavsiye olarak da kabul edilemez. Bu ihraççı bilgi dokümanı çerçevesinde ihraç edilecek kira sertifikalarına ilişkin ihraççının fon kullanıcısından yapılan tahsilatları yatırımcılara aktarma yükümlülüğü, fon kullanıcısının ihraççıya olan ödeme yükümlülüğü ile fon kullanıcısının ihraççıya karşı temerrüdü halinde ihraççının kira sertifikasına dayanak oluşturan varlıklar ve hakları paraya çevirerek yatırımcılara aktarma yükümlülüğü, Kurul veya herhangi bir kamu kuruluşu tarafından garanti altına alınmamıştır.

Bu ihraççı bilgi dokümanı çerçevesinde ihraç edilecek kira sertifikaları farklı özelliklerde ihraç edilecek olup, ihracın halka arz yöntemiyle gerçekleştirilmesi durumunda ilgili ihraca ilişkin koşullar, ihracın özellikleri, ihraç tutarı, satış süresi ve esasları gibi bilgiler ihraçtan önce ilan edilecek olan sermaye piyasası aracı notu ve özet aracılığıyla kamuya duyurulacaktır.

Bu ihraççı bilgi dokümanı ile birlikte incelenmesi gereken sermaye piyasası aracı notu ve özet, ortaklığımızın, fon kullanıcısının ve halka arzda satışa aracılık edecek Oyak Yatırım Menkul Değerler A.Ş.'nin www.tfvarlikkiralama.com.tr, www.turkiyefinans.com.tr ve www.oyakyatirim.com.tr, adresli internet siteleri ile Kamuyu Aydınlatma Platformu (KAP)'nda (kap.gov.tr) 29/03/2019 tarihinde yayımlanmıştır. Ayrıca başvuru yerlerinde incelemeye açık tutulmaktadır.

İzahnameyi oluşturan belgeler ve bu belgelerin eklerinde yer alan yanlış, yanıltıcı ve eksik bilgilerden kaynaklanan zararlardan; ihraççı sorumludur. Zararın ihraççıdan tazmin edilememesi veya edilemeyeceğinin açıkça belli olması halinde; ihraca aracılık eden lider yetkili kuruluş, varsa garantör ve ihraççının yönetim kurulu üyeleri kusurlarına ve durumun gereklerine göre zararlar kendilerine yükletilebildiği ölçüde sorumludur. Bağımsız denetim, derecelendirme ve değerleme kuruluşları gibi izahnameyi oluşturan belgelerde yer almak üzere hazırlanan raporları hazırlayan kişi ve kurumlar

da hazırladıkları raporlarda yer alan yanlış, yanıltıcı ve eksik bilgilerden SPKn hükümleri çerçevesinde sorumludur.

GELECEĞE YÖNELİK AÇIKLAMALAR

Bu ihraççı bilgi dokümanı, "düşünülmektedir", "planlanmaktadır", "hedeflenmektedir", "tahmin edilmektedir", "beklenmektedir" gibi kelimelerle ifade edilen geleceğe yönelik açıklamalar içermektedir. Bu tür açıklamalar belirsizlik ve risk içermekte olup, sadece ihraççı bilgi dokümanının yayım tarihindeki öngörüleri ve beklentileri göstermektedir. Birçok faktör, ihraççının geleceğe yönelik açıklamaların öngörülenden çok daha farklı sonuçlanmasına yol açabilecektir.

İÇİNDEKİLER

1. İHRAÇÇI BİLGİ DOKÜMANININ SORUMLULUĞUNU YÜKLENEN KİŞİLER ... 7
2. BAĞIMSIZ DENETÇİLER ... 8
3. SEÇİLMİŞ FİNANSAL BİLGİLER ... 9
4. RİSK FAKTÖRLERİ ... 13
5. FON KULLANICISI VE İHRAÇÇI HAKKINDA BİLGİLER ... 25
6. FON KULLANICISININ FAALİYETLERİ HAKKINDA GENEL BİLGİLER ... 38
7. FON KULLANICISININ DAHİL OLDUĞU GRUP HAKKINDA BİLGİLER ... 50
8. FON KULLANICISINA İLİŞKİN EĞİLİM BİLGİLERİ ... 52
9. FON KULLANICISININ KÂR TAHMİNLERİ VE BEKLENTİLERİ ... 52
10. FON KULLANICISI VE İHRAÇÇININ İDARİ YAPILARI, YÖNETİM ORGANLARI VE ÜST DÜZEY YÖNETİCİLERİ ... 54
11. FON KULLANICISININ YÖNETİM KURULU UYGULAMALARI ... 61
12. FON KULLANICISI VE İHRAÇÇININ ANA PAY SAHİPLERİ ... 64
13. FON KULLANICISI VE İHRAÇÇININ FİNANSAL DURUMU VE FAALİYET SONUÇLARI HAKKINDA BİLGİLER ... 71
14. DİĞER BİLGİLER ... 80
15. ÖNEMLİ SÖZLEŞMELER ... 83
16. UZMAN RAPORLARI VE ÜÇÜNCÜ KİŞİLERDEN ALINAN BİLGİLER ... 83
17. İNCELEMEYE AÇIK BELGELER ... 85
18. EKLER ... 86

KISALTMA VE TANIMLAR

Kısaltmalar	Tanım
A.Ş.	Anonim Şirket
ABD	Amerika Birleşik Devletleri
BOJ	Bank Of Japan (Japonya Merkez Bankası)
Bankacılık Kanunu	5411 sayılı Bankacılık Kanunu
Banka Danışma Kurulu	Türkiye Finans'ın Katılım Bankacılığı Danışma Kurulunu ifade eder.
Başlangıç Portföy Varlıkları	Madde 5.2.4.3.2.2'de kendisine atfedilen anlamı ifade eder.
BDDK	Bankacılık Düzenleme ve Denetleme Kurumu/Kurulu
Borsa / Borsa İstanbul	Borsa İstanbul A.Ş.
Çoğunluk Pay Sahibi	NCB (National Commercial Bank)
Danışma Kurulu	TKBB Danışma Kurulu'nu ve Banka Danışma Kurulu'nu ifade eder.
ECB	European Central Bank (Avrupa Merkez Bankası)
Finansman Desteği	Bankacılık Kanunu ile Kredi Yönetmeliği hükümleri çerçevesinde Katılım Bankaları tarafından müşterilerine sağlanan fonlar ile ileride çıkacak bir mevzuat ile Katılım Bankalarına müşterilerine finansman sağlamasına olanak tanıyacak olan her türlü finansman
Finansal Kiralama Kanunu	6361 sayılı Finansal Kiralama, Faktoring ve Finansman Şirketleri Kanunu'nu ifade eder.
FED	Federal Reserve System of United States of America (ABD Merkez Bankası)
Hak	Her bir İhraca konu Varlıklar dışındaki her türlü hakkı ifade eder.
Hazine VKŞ	Hazine Müsteşarlığı Varlık Kiralama A.Ş.
İİK	2004 sayılı İcra ve İflas Kanunu
İkame Portföy Varlıkları	Alımı, satımı, kiralanması veya yönetimi Katılım Bankacılığı İlkelerine uygun olan; **(i)** Sahipliğe dayalı kira sertifikası ihraçlarında Zapt yok olma, kullanılamaz hale gelme, ekonomik değerini yitirme gibi hallerde , Türkiye Finans tarafından VKŞ'ye bila bedel devredilecek Varlık ve Hakları; **(ii)** Yönetim sözleşmesine dayalı kira sertifikası ihraçlarında, Zapt, yok olma veya Türkiye Finans tarafından uygun görülmesi halinde, Portföy'e dâhil edilerek VKŞ lehine yönetilecek Varlık ve Hakları ifade eder.
JPY veya Yen	Japon Yeni
KAP	Kamuyu Aydınlatma Platformu

Katılım Bankacılığı İlkeleri	Faizsiz bankacılık ilkelerinin, Danışma Kurulu tarafından yorumlanması sonucu belirlenen katılım bankacılığı ilkelerini ifade eder.
Kaynak Kuruluş / Fon Kullanıcısı	Türkiye Finans Katılım Bankası A.Ş.
KGF	Kredi Garanti Fonu A.Ş.
Kira Sertifikaları Tebliği	SPK tarafından düzenlenen Kira Sertifikaları Tebliği (III-61.1)
Kira Varlıkları	Türkiye Finans'ın Bankacılık Kanunu m. 48 ve Finansal Kiralama Kanunu kapsamında müşterilerinin talebi ve seçimi üzerine üçüncü bir kişiden veya bizzat müşterilerinden satın aldığı veya başka suretle temin ettiği veya daha önce mülkiyetine geçirmiş bulunduğu her türlü Varlık ve Hakkı ifade eder.
Kira Sertifikası/Sertifika	Bu İhraççı Bilgi Dokümanı kapsamında sahipliğe, yönetim sözleşmesine, alım-satıma dayalı olarak veya bu yöntemlerin birlikte kullanılması suretiyle ihraç edilecek olan kira sertifikalarını ifade eder.
Kredi Yönetmeliği	BDDK tarafından düzenlenen Bankaların Kredi İşlemlerine İlişkin Yönetmeliği ifade eder.
KOBİ	Küçük ve Orta Büyüklükte İşletme
Kurul veya SPK	Sermaye Piyasası Kurulu
LKO	Likidite Karşılama Oranları
Mevcut Pay Sahipleri	Bu ihraççı bilgi dokümanı madde 12.4'de kendisine atfedilen anlamı ifade eder.
MKK	Merkezi Kayıt Kuruluşu A.Ş.
MYR	Malezya Ringgiti
OBİ	Orta Büyüklükte İşletme
OYAK / Aracı Kurum	OYAK Yatırım Menkul Değerler A.Ş.
Portföy	**(i)**Sahipliğe dayalı kira sertifikası ihraçlarında Türkiye Finans tarafından VKŞ'ye devredilen; **(ii)** Yönetim sözleşmesine dayalı kira sertifikası ihraçlarında Türkiye Finans tarafından VKŞ lehine yönetilen İkame Portföy Varlıkları da dâhil olmak üzere Varlık ve Hak havuzunu ifade eder.
Portföy Varlıkları	Portföy'ün içerisinde yer alan Varlık ve Hakları ifade eder.
SEP	Suudi İhracat Programı
SerPK/SPKn	6362 sayılı Sermaye Piyasası Kanunu
TBK	6098 sayılı Türk Borçlar Kanunu
T.C.	Türkiye Cumhuriyeti
TCMB	Türkiye Cumhuriyet Merkez Bankası
TFKB VKŞ	TFKB Varlık Kiralama A.Ş.
TGA	Tahsili Gecikmiş Alacaklar
THP	Tek Düzen Hesap Planı
TKBB	Türkiye Katılım Bankaları Birliği

TKBB Danışma Kurulu	BDDK'nın 22 Şubat 2018 tarih 7746 sayılı kararı ve bu karara istinaden TKBB Yönetim Kurulu'nun 2 Nisan 2018 tarih 253 sayılı kararı ile kabul edilen Danışma Kurulunun Oluşumu, Görev, Çalışma Usul Ve Esasları Hakkında Tebliğ kapsamında TKBB nezdinde katılım bankacılığına ilişkin mesleki ilke ve standartları belirlemek için oluşturan danışma kurulunu ifade eder.
TL	Türk Lirası
TMK	4721 sayılı Türk Medeni Kanunu
TMSF	Tasarruf Mevduatı Sigorta Fonu
TP	Türk Parası
TTK	6102 sayılı Türk Ticaret Kanunu
VKŞ ,TF VKŞ veya İhraççı	TF Varlık Kiralama Şirketi A.Ş.
Türkiye Finans, TFKB veya Banka	Türkiye Finans Katılım Bankası A.Ş.
Uygun Portföy Varlıkları	Madde 5.4.2.3.2.2'de kendisine atfedilen anlamı ifade eder.
Üst Düzey Yönetim	Türkiye Finans'ın Banka genel müdür ve genel müdür yardımcıları, iç sistemler kapsamındaki birimlerin yöneticileri ile başka unvanlarla istihdam edilseler dahi, danışmanlık birimleri dışındaki birimlerin, yetki ve görevleri itibarıyla genel müdür yardımcısına denk veya daha üst konumlarda görev yapan yöneticileri ifade eder.
Yatırımcılar	Kira Sertifikalarının sahiplerini ifade eder.
YP	Yabancı Para
Zapt	Sahipliğe ve yönetim sözleşmesine dayalı kira sertifikası ihraçlarında, Portföy'de yer alan Varlık ve Haklar'ın herhangi birisi üzerinde üçüncü kişiler tarafından hak iddia edilmesi ve bu hak iddiası sonucunda, Portföy'deki Varlık ve Haklar'ın mülkiyetinin üçüncü kişilere geçmesi veya Varlık ve Haklar üzerinde değerlerini olumsuz etkileyebilecek herhangi bir takyidat oluşması durumunu ifade eder.

I. BORSA GÖRÜŞÜ

Borsa İstanbul A.Ş.'nin Sermaye Piyasası Kurulu'nu muhatap 05.03.2019 tarih ve BİAŞ-4/1851 sayılı yazısında;

"Borsamızca 05.03.2019 tarihinde, Şirket tarafından halka arz edilerek veya halka arz edilmeksizin nitelikli yatırımcılara ihraç edilecek 15 milyar TL tutara kadar kira sertifikalarının Kurulunuz tarafından izahnamenin veya ihraç belgesinin onaylanması ve satış sonuçlarının Borsamıza ulaştırılması kaydıyla, Kotasyon Yönergesi'nin 19. ve 20. maddeleri çerçevesinde Borçlanma Araçları Piyasası Kesin Alım Satım Pazarı'nda işlem görmeye başlayabileceğinin Kurulunuza bildirilmesine (...) karar verilmiştir."

denilmektedir.

II. DANIŞMAN GÖRÜŞÜ

Sahipliğe ve Alım-Satıma Dayalı kira sertifikaları için 19.01.2015 ve 27.03.2014 tarihli, Değişken Getirili Sahipliğe Dayalı kira sertifikaları için 08.09.2016 tarihli, Yönetim Sözleşmesine Dayalı kira sertifikaları için 16.10.2017 tarihli, Değişken Getirili Yönetim Sözleşmesine Dayalı kira sertifikaları için 15.01.2018 tarihli görüşlere göre gerçekleştirilecek ihraçların katılım bankacılığı prensiplerine uygun olduğu belirtilmektedir. İlgili icazet belgeleri İhraççı Bilgi Dokümanı ekinde (Ek/1) bulunmaktadır.

*Banka Danışma Kurulu; Prof. Dr. Hayrettin Karaman, Prof. Dr. Hamdi Döndüren ve Prof. Dr. İsak Emin Aktepe'den oluşmaktadır.

III. DİĞER KURUMLARDAN ALINAN GÖRÜŞ VE ONAYLAR

BDDK'nın Türkiye Finans'a hitaben düzenlendiği 08.02.2019 tarih ve 43890421-101.02.01-E.1823 sayılı yazısında;

"İlgide kayıtlı yazıda özetle; Bankanız tarafından III.61.1 sayılı Kira Sertifikaları Tebliği (Tebliğ) çerçevesinde, TF Varlık Kiralama A.Ş. aracılığı ile yurtiçinde 15.000.000.000 TL ihraç tavanı ile sınırlı olarak tertipler halinde satılmak üzere kira sertifikası ihraçlarının planlandığı, Tebliğ uyarınca özel mevzuatları gereği başka bir kamu kuruluşunun gözetim ve denetimine tabi olan fon kullanıcılarının, Sermaye Piyasası Kurulu'na yapılacak onay başvurusu öncesinde, ihraca engel teşkil edecek herhangi bir husus olup olmadığına dair ilgili kamu kuruluşundan alınmış görüş yazısına ve/veya ilgili mevzuatta kira sertifikası ihracı için başka mercilerin karar veya onayının gerekmesi durumunda bu karar veya onaya ilişkin belgeye ihtiyaç duyulduğu belirtilerek, Kurumumuz gözetim ve denetimine tabi olan ve Tebliğ hükümleri kapsamında fon kullanıcısı olarak hareket edecek olan Bankanıza ilişkin olarak söz konusu ihraca engel teşkil edecek herhangi bir husus bulunup bulunmadığına dair görüş ve onayımız talep edilmektedir.

Bu kapsamda Bankanızın fon kullanıcısı olarak yer alacağı bahse konu kira sertifikası ihracının gerçekleştirilmesinde, 5411 sayılı Bankacılık Kanunu ve ilgili mevzuat hükümleri açısından bir sakınca bulunmamaktadır."

ifadesi yer almaktadır.

1. İHRAÇÇI BİLGİ DOKÜMANININ SORUMLULUĞUNU YÜKLENEN KİŞİLER

Kanuni yetki ve sorumluluklarımız dahilinde ve görevimiz çerçevesinde bu ihraççı bilgi dokümanı ve eklerinde yer alan sorumlu olduğumuz kısımlarda bulunan bilgilerin ve verilerin gerçeğe uygun olduğunu ve ihraççı bilgi dokümanında bu bilgilerin anlamını değiştirecek nitelikte bir eksiklik bulunmaması için her türlü makul özenin gösterilmiş olduğunu beyan ederiz.

Fon Kullanıcısı **TÜRKİYE FİNANS KATILIM BANKASI A.Ş.** **30/05/2019**		**Sorumlu Olduğu Kısım:**
Zeynep SAĞDIÇ **Yönetici**	**Zeynep Esra SİVRİ** **Müdür**	**İHRAÇÇI BİLGİ DOKÜMANININ TAMAMI**

İhraççı **TF VARLIK KİRALAMA A.Ş.** **30/05/2019**		**Sorumlu Olduğu Kısım:**
Yeşim ÇETİN **Yetkili**	**Hakan UZUN** **Yönetim Kurulu Başkan Yard.**	**İHRAÇÇI BİLGİ DOKÜMANININ TAMAMI**

Halka Arza Aracılık Eden Yetkili Kuruluş **OYAK YATIRIM MENKUL DEĞERLER A.Ş.** **30/05/2019**		**Sorumlu Olduğu Kısım:**
Adem DEMİRAL **Müdür**	**Canan ÖZER** **Genel Müdür Vekili**	**İHRAÇÇI BİLGİ DOKÜMANININ TAMAMI**

2. BAĞIMSIZ DENETÇİLER

2.1 Bağımsız denetim kuruluşunun ticaret unvanı, adresi ve sorumlu ortak başdenetçinin adı soyadı:

01.01.2018-31.12.2018 dönemi için :

Ticaret Unvanı:	Güney Bağımsız Denetim ve Serbest Muhasebeci Mali Müşavirlik A.Ş.
Adresi:	Maslak Mah. Eski Büyükdere Cad. No.27 Daire.54-57-59 Kat.2-3-4 34398 Sarıyer / İstanbul
Sorumlu Ortak Başdenetçi:	Cem UÇARLAR (01.01.2018 - 31.03.2018) Emre ÇELİK (01.04.2018 –31.12.2018)

01.01.2017-31.12.2017 dönemi için:

Ticaret Unvanı:	Güney Bağımsız Denetim ve Serbest Muhasebeci Mali Müşavirlik A.Ş.
Adresi:	Maslak Mah. Eski Büyükdere Cad. No.27 Daire.54-57-59 Kat.2-3-4 34398 Sarıyer / İstanbul
Sorumlu Ortak Başdenetçi:	Fatma Ebru YÜCEL (01.01.2017 - 31.03.2017) Cem UÇARLAR (01.04.2017 - 31.12.2017)

VKŞ ve Türkiye Finans'ın finansal tabloları aynı bağımsız denetim kuruluşu ve bağımsız denetçi tarafından denetlenmektedir/incelenmektedir.

01.01.2018 – 31.12.2018 ve 01.01.2017 – 31.12.2017 dönemlerinde her iki kurumun finansal tablolarının denetimi Güney Bağımsız Denetim ve Serbest Muhasebeci Mali Müşavirlik A.Ş tarafından yapılmıştır.

2.2 Bağımsız denetim kuruluşlarının/sorumlu ortak başdenetçinin görevden alınması, görevden çekilmesi ya da değişmesine ilişkin bilgi:

Türkiye Finans ve VKŞ'nin finansal tablolarının incelenmesi ve denetlenmesini Güney Bağımsız Denetim ve Serbest Muhasebeci Mali Müşavirlik A.Ş. yerine getirmektedir. Güney Bağımsız Denetim ve Serbest Muhasebeci Mali Müşavirlik A.Ş.'den 01.01.2017 – 31.03.2017 dönemi için sorumlu ortak baş denetçi Fatma Ebru Yücel olup 01.04.2017 – 31.12.2017 dönemi için sorumlu ortak başdenetçi ise Cem Uçarlar olarak belirlenmiştir. Sorumlu ortak başdenetçinin değişim kararı bağımsız denetim kuruluşunca alınmış olup, değişim sebebinin Fatma Ebru Yücel'in bağımsız denetim kuruluşunda farklı görevler üstlenmesi olduğu bildirilmiştir. 01.01.2018 – 31.03.2018 dönemi için de sorumlu ortak bağımsız denetçi Cem Uçarlar olmakla beraber 01.04.2018 – 31.12.2018 döneminde bağımsız denetçi Emre Çelik olmuştur. Sorumlu ortak başdenetçinin değişim kararı bağımsız denetim kuruluşunca alınmış olup şirket içi rotasyon kaynaklı olduğu bildirilmiştir.

3. SEÇİLMİŞ FİNANSAL BİLGİLER

3.1 İhraççıya ilişkin seçilmiş finansal bilgiler

TF Varlık Kiralama A.Ş.'nin 01.01.2018-31.12.2018 ve 01.01.2017-31.12.2017 hesap dönemlerine ilişkin bağımsız denetimden geçmiş solo finansal tablolarında yer alan önemli kalemlerine aşağıdaki tablolarda yer verilmektedir.

TF Varlık Kiralama A.Ş'nin Finansal Durum Tablosundan Seçilen Önemli Kalemler (TL)		
	Bağımsız Denetimden Geçmiş 31.12.2018	**Bağımsız Denetimden Geçmiş 31.12.2017**
Dönen Varlıklar	**6.136.890.528**	**2.637.811.302**
Nakit ve Nakit Benzerleri	118.806	69.019
Ticari Alacaklar	6.136.728.335	2.637.711.294
Diğer Alacaklar	43.387	30.989
Duran Varlıklar	**456.516.000**	**2.993.022.780**
İlişkili Taraftan Ticari Alacaklar	456.516.000	2.993.022.780
Toplam Varlıklar	**6.593.406.528**	**5.630.834.082**
Kısa Vadeli Yükümlülükler	**6.136.828.056**	**2.662.707.195**
Ticari Borçlar	32.914	28.478
Kısa Vadeli Borçlanmalar	6.130.745.682	2.624.869.589
Uzun Vadeli Borçlanmaların Kısa Vadeli Kısımları	5.982.653	37.796.886
Diğer Borçlar	65.871	12.167
Dönem karı vergi yükümlülüğü	936	75
Uzun Vadeli Yükümlülükler	**456.516.000**	**2.968.067.600**
Özkaynaklar	**62.472**	**59.287**
Ödenmiş Sermaye	50.000	50.000
Kardan Ayrılmış Kısıtlanmış Yedekler	464	392
Geçmiş Yıllar Karları	8.823	7.449
Dönem Karı	3.185	1.446
Toplam Kaynaklar	**6.593.406.528**	**5.630.834.082**

Gelir ve Gider Kalemleri (TL)	**Bağımsız Denetimden Geçmiş 01.01.2018 - 31.12.2018**	**Bağımsız Denetimden Geçmiş 01.01.2017 - 31.12.2017**
Hasılat	468.483.319	345.937.271
Satışların Maliyeti	(468.484.544)	(345.946.319)
Brüt Kar/Zarar	**(1.225)**	**(9.048)**
Genel Yönetim Giderleri	(120.630)	(136.491)
Esas Faaliyetlerden Diğer Gelirler	3.302.616.140	2.045.750.339
Esas Faaliyetlerden Diğer Giderler	(3.302.490.164)	(2.045.600.085)
Esas Faaliyet Karı	**4.121**	**4.715**
Vergi Gideri	(936)	(3.269)
Dönem Karı	**3.185**	**1.446**
Pay Başına Kazanç	0,0637	0,0289

VKŞ'nin 31.12.2018 ve 31.12.2017 dönemine ilişkin finansal tabloları 08.02.2019 ve 14.02.2018 tarihlerinde KAP'da yayımlanarak kamuya duyurulmuştur. (Kaynak: https://www.kap.org.tr/tr/sirket-bilgileri/ozet/1711-tf-varlik-kiralama-a-s)

3.2 Fon Kullanıcısına ilişkin seçilmiş finansal bilgiler

Türkiye Finans Katılım Bankası A.Ş.'nin 01.01.2018-31.12.2018 ve 01.01.2017-31.12.2017 hesap dönemlerine ilişkin bağımsız denetimden geçmiş konsolide finansal tablolarında yer alan önemli kalemlerine aşağıdaki tablolarda yer verilmektedir.

TFKB'nin Finansal Durum Tablosundan Seçilen Önemli Kalemler	
(Bin TL)	**Bağımsız Denetimden Geçmiş 31.12.2017**
Aktif Kalemler	
Nakit Değerler Ve Merkez Bankası	6.084.201
Gerçeğe Uygun Değer Farkı Kar/Zarara Yansıtılan Finansal Varlıklar (Net)	16.548
Bankalar	307.436
Satılmaya Hazır Finansal Varlıklar (Net)	3.366.694
Krediler	25.438.310
Vadeye Kadar Elde Tutulacak Yatırımlar (Net)	670.528
Kiralama İşlemlerinden Alacaklar	1.312.211
Riskten Korunma Amaçlı Türev Finansal Varlıklar	147.489
Maddi Duran Varlıklar (Net)	835.240
Maddi Olmayan Duran Varlıklar (Net)	66.058
Vergi Varlığı	50.414
Satış Amaçlı Elde Tutulan Ve Durdurulan Faaliyetlere İlişkin Duran Varlıklar (Net)	263.623
Diğer Aktifler	445.072
Aktif Toplamı	**39.003.824**
Toplanan Fonlar	22.030.094
Alım Satım Amaçlı Türev Finansal Borçlar	27.518
Alınan Krediler	4.008.622
Para Piyasalarına Borçlar	510.534
İhraç Edilen Menkul Kıymetler	5.620.499
Muhtelif Borçlar	807.540
Diğer Yabancı Kaynaklar	250.819
Riskten Korunma Amaçlı Türev Finansal Borçlar	256.796
Karşılıklar	428.980
Vergi Borcu	62.516
Sermaye Benzeri Krediler	960.338
Özkaynaklar	**4.039.568**
Ödenmiş Sermaye	2.600.000

Sermaye Yedekleri	63.175
Kâr Yedekleri	1.001.072
Kâr veya Zarar	375.321
Pasif Toplamı	**39.003.824**

(Bin TL)	**Bağımsız Denetimden Geçmiş 31.12.2018**
Aktif Kalemler	
Finansal Varlıklar (Net)	12.926.139
Nakit Ve Nakit Benzerleri	10.033.764
Gerçeğe Uygun Değer Farkı Kâr Zarara Yansıtılan Finansal Varlıklar	2.773
Gerçeğe Uygun Değer Farkı Diğer Kapsamlı Gelire Yansıtılan Finansal Varlıklar	2.391.912
İtfa Edilmiş Maliyeti İle Ölçülen Finansal Varlıklar	208.378
Türev Finansal Varlıklar	293.990
Beklenen Zarar Karşılıkları (-)	(4.678)
Krediler (Net)	30.088.212
Krediler	28.911.774
Kiralama İşlemlerinden Alacaklar	1.010.512
Donuk Alacaklar	1.732.682
Beklenen Zarar Karşılıkları (-)	(1.566.756)
Satış Amaçlı Elde Tutulan Ve Durdurulan Faaliyetlere İlişkin Duran Varlıklar (Net)	406.616
Maddi Duran Varlıklar (Net)	916.044
Maddi Olmayan Duran Varlıklar (Net)	88.372
Ertelenmiş Vergi Varlığı	140.812
Diğer Aktifler	2.047.176
Aktif Toplamı	**46.613.371**
Pasif Kalemler	
Toplanan Fonlar	26.862.179
Alınan Krediler	5.423.227
Para Piyasalarına Borçlar	-
İhraç Edilen Menkul Kıymetler (Net)	6.161.838
Türev Finansal Yükümlülükler	426.045
Kiralama İşlemlerinden Yükümlülükler	-
Karşılıklar	254.128
Cari Vergi Borcu	69.717
Sermaye Benzeri Borçlanma Araçları	1.326.515
Diğer Yükümlülükler	1.774.780
Özkaynaklar	**4.314.942**
Ödenmiş Sermaye	2.600.000
Sermaye Yedekleri	590
Kâr Veya Zararda Yeniden Sınıflandırılmayacak Birikmiş Diğer Kapsamlı Gelirler Veya Giderler	100.056
Kâr Veya Zararda Yeniden Sınıflandırılacak Birikmiş Diğer Kapsamlı Gelirler Veya Giderler	(108.476)
Kâr Yedekleri	1.376.487
Kâr Veya Zarar	346.285

Geçmiş Yıllar Kâr Veya Zararı	(99.075)
Dönem Net Kâr Veya Zararı	445.360
Pasif Toplamı	**46.613.371**

Gelir ve Gider Kalemleri (Bin TL)	**Bağımsız Denetimden Geçmiş 01.01.2017 - 31.12.2017**
Kâr Payı Gelirleri	2.896.490
Kâr Payı Giderleri	(1.445.054)
Net Kâr Payı Geliri/Gideri	**1.451.436**
Net Ücret Ve Komisyon Gelirleri/Giderleri	135.780
Ticari Kâr/Zarar (Net)	22.125
Diğer Faaliyet Gelirleri	304.622
Faaliyet Gelirleri/Giderleri Toplamı	**1.913.963**
Kredi Ve Diğer Alacaklar Değer Düşüş Karşılığı	(580.567)
Diğer Faaliyet Giderleri	(875.739)
Net Faaliyet Kârı/Zararı	**457.657**
Sürdürülen Faaliyetler Vergi Öncesi K/Z	**457.657**
Sürdürülen Faaliyetler Vergi Karşılığı	(82.285)
Net Dönem Karı/Zararı	**375.372**
Pay Başına Kazanç (TL)	**0,1444**

Gelir ve Gider Kalemleri (Bin TL)	**Bağımsız Denetimden Geçmiş 01.01.2018 - 31.12.2018**
Kâr Payı Gelirleri	3.901.907
Kâr Payı Giderleri (-)	2.156.081
Net Kâr Payı Geliri/Gideri	**1.745.826**
Net Ücret Ve Komisyon Gelirleri/Giderleri	126.792
Personel Giderleri (-)	(450.607)
Temettü Gelirleri	177
Ticari Kar/Zarar (Net)	83.908
Diğer Faaliyet Gelirleri	621.593
Faaliyet Brüt Kârı	**2.127.689**
Beklenen Zarar Karşılıkları (-)	(1.054.518)
Diğer Faaliyet Giderleri (-)	(503.110)
Net Faaliyet Kârı/Zararı	**570.061**
Sürdürülen Faaliyetler Vergi Öncesi K/Z	570.061
Sürdürülen Faaliyetler Vergi Karşılığı (±)	(124.701)
Sürdürülen Faaliyetler Dönem Net K/Z	445.360
Dönem Net Karı/Zararı	**445.360**
Pay Başına Kazanç (TL)	**0,1713**

Türkiye Finans'ın 31.12.2018 ve 31.12.2017 dönemine ilişkin finansal tabloları 11.02.2019 ve 15.02.2018 tarihlerinde KAP'da yayımlanarak kamuya duyurulmuştur. (Kaynak: https://www.kap.org.tr/tr/sirket-bilgileri/ozet/2029-turkiye-finans-katilim-bankasi-a-s)

Yatırımcı, yatırım kararını vermeden önce ihraççının ve fon kullanıcısının finansal durum ve faaliyet sonuçlarına ilişkin ayrıntılı bilgilerin yer aldığı işbu ihraççı bilgi dokümanının 13 no'lu bölümünü de dikkate almalıdır.

4. RİSK FAKTÖRLERİ

İşbu ihraççı bilgi dokümanı çerçevesinde ihracı yapılacak olan kira sertifikalarına ilişkin ihraççının fon kullanıcısından yapılan tahsilatları yatırımcılara aktarma yükümlülüğü, fon kullanıcısının ihraççıya olan ödeme yükümlülüğü ile fon kullanıcısının ihraççıya karşı temerrüdü halinde ihraççının kira sertifikasına dayanak oluşturan varlıklar ve hakları paraya çevirerek yatırımcılara aktarma yükümlülüğü herhangi bir kamu kuruluşu tarafından garanti altına alınmamış olup, yatırım kararının, ihraççının ve fon kullanıcısının finansal durumunun analiz edilmesi suretiyle verilmesi gerekmektedir.

4.1 İhraççı'nın/VKŞ'nin Kira Sertifikalarına İlişkin Yükümlülüklerini Yerine Getirme Gücünü Etkileyebilecek Riskler

VKŞ tarafından gerçekleştirilecek Kira Sertifikası ihraçlarının sahipliğe, yönetim sözleşmesine, alım-satıma dayalı olarak veya bunların birlikte kullanılması suretiyle gerçekleştirilmesi planlanmakta olup, bunlardan sadece sahipliğe dayalı Kira Sertifikaları ihraçlarında VKŞ'nin sahip olacağı Varlık ve Hak Yatırımcıların vekili sıfatıyla devralacağı ihraca esas olan "*Portföy Varlıkları*" olacaktır. Yönetim sözleşmesine veya alım-satıma dayalı Kira Sertifikası ihraçlarında ise, ihraç neticesinde VKŞ herhangi bir Varlık veya Hak üzerinde mülkiyet hakkına sahip olmayacaktır. Bu nedenle sahipliğe dayalı kira sertifikası ihracı dışındaki ihraçlarda dayanak Varlıklar ve Haklar VKŞ'nin ve dolayısıyla Yatırımcıların teminatını teşkil etmeyecektir.

VKŞ'ye, ihraca esas sözleşmelerde belirtilen şartlarda Türkiye Finans tarafından ödemelerde bulunulacaktır. VKŞ'nin Yatırımcılara yapacağı ödemeler, Türkiye Finans'ın VKŞ'ye yapacağı ödemelerin tam ve zamanında yapılmasına bağlı olacağından, Yatırımcılar Türkiye Finans tarafından VKŞ'ye ödeme yapılmamasına ilişkin risklere maruz kalacaktır.

Ayrıca, Türkiye Finans yönetim sözleşmesine dayalı Kira Sertifikası ihraçlarında Portföy kapsamında borçlu olan kişilerin borçlarını zamanında, gereği gibi, tam ve eksiksiz olarak yerine getireceğini TBK m. 128 kapsamında taahhüt edecektir. Bu kapsamda, VKŞ (ve dolayısıyla Yatırımcılar), Portföy Borçluları'nın ve Yatırım Borçlularının borçlarını zamanında, tam ve eksiksiz olarak ifa edilmemesi riskine maruz kalmayacaktır.

VKŞ'ye İhraca esas sözleşmeler çerçevesinde Türkiye Finans tarafından yapılacak olan ödemeler Yatırımcılara verilen taahhütlerin yerine getirilmesi için yeterli olmayabilir. Böyle bir durumda sahipliğe dayalı Kira Sertifikası ihraçlarında VKŞ (ve dolayısıyla Yatırımcılar) için tek teminat ihraca dayanak teşkil eden Portföy Varlıkları olacaktır. Yukarıda açıklandığı üzere, yönetim sözleşmesine ve alım satıma dayalı ihraçlarda ise VKŞ'nin ve dolayısıyla Yatırımcıların herhangi bir teminatı olmayacaktır. Keza sahipliğe dayalı Kira Sertifikası

ihraçlarında, Yatırımcılar bizzat Portföy Varlıklarını paraya çeviremez. Temerrüt halinde Portföy Varlıklarını paraya çevirme yetkisi VKŞ'ye aittir. Bu kapsamda VKŞ, sahipliğe dayalı Kira Sertifikası ihraçlarında ihraca dayanak teşkil eden Portföy Varlıklarını Türkiye Finans dışındaki üçüncü kişilere satarak, Portföy Varlıklarının satışından elde edeceği geliri, Yatırımcılara payları oranında dağıtacaktır.

Bununla birlikte Portföy Varlıklarının satışından elde edilen gelir, Kira Sertifikalarının tümünün itfasını ve kalan getiri ödemelerini karşılayacak düzeyde olmayabilir. Böyle bir durumda bakiye tutar için VKŞ Türkiye Finans'a karşı diğer hukuki yollara başvuracaktır. Ancak sahipliğe dayalı Kira Sertifikası ihraçlarında, ihraca dayanak teşkil eden Portföy Varlıkları dışında VKŞ'nin herhangi bir önceliği olmadığı için, VKŞ, Portföy Varlıklarının satışından karşılanmayan bakiye tutar için Türkiye Finans'ın İİK ve sair mevzuat kapsamında öncelikli olmayan diğer alacaklıları ile aynı sırada olacaktır. Portföy Varlıkları'nın satışının zaman alabileceği, Portföy Varlıklarına alıcı çıkmayabileceği Yatırımcılar tarafından göz önüne alınmalıdır.

Keza yönetim sözleşmesine ve alım-satıma dayalı Kira Sertifikası ihraçlarında Türkiye Finans'ın temerrüdü halinde, VKŞ'nin dayanak Varlık ve Haklar üzerinde tasarruf yetkisi bulunmadığından ve dayanak Varlık ve Haklar VKŞ'nin (dolayısıyla Yatırımcıların) teminatını teşkil etmediğinden dolayı, VKŞ, dayanak Varlık ve Hakları paraya çevirerek Yatırımcıları tazmin edemeyecek, sadece Türkiye Finans'a karşı gerekli hukuki yollara başvurabilecektir. Böyle bir durumda yatırımcılar, VKŞ (ve dolayısıyla Yatırımcılar)Türkiye Finans'ın İİK ve sair mevzuat kapsamında öncelikli olmayan diğer alacaklıları ile aynı sırada olacaktır.

Ayrıca sahipliğe dayalı Kira Sertifikası ihraçlarında Portföy Varlıklarının üçüncü kişilere satılıp paraya çevrilmesi ve yönetim sözleşmesine ve alım satıma dayalı Kira Sertifikası ihraçları ile sahipliğe dayalı Kira Sertifikası ihraçlarında Portföy Varlıklarının satışından karşılanmayan bakiye tutar için gerekli hukuki yollara başvurulması zaman alıcı ve masraflı olabilir. Bunun sonuncunda yatırımcılar anapara ve gelir ödemelerini tam olarak ve zamanında elde edemeyebilir.

VKŞ Kira Sertifikası ihracı amacıyla kurulmuş bir şirkettir. VKŞ esas sözleşmesi gereği münhasıran kira sertifikası ihracı faaliyetinde bulunabilir. SPKn m. 61 (3) hükmüne göre; VKŞ bu faaliyet dışında her ne ad altında olursa olsun kredi kullanamaz, borçlanamaz, sahip olduğu varlık ve hakları esas sözleşmesinde ifade edilen faaliyetlerin yürütülmesi dışında kullanamaz, sahip olduğu varlık ve haklar üzerinde esas sözleşmesinde izin verilenler hariç olmak üzere üçüncü kişiler lehine hiçbir ayni hak tesis edemez ve bu varlık ile haklar üzerinde kira sertifikası sahiplerinin menfaatlerine aykırı bir şekilde tasarrufta bulunamaz, varlık ve haklar, VKŞ'nin yönetiminin ve denetiminin kamu kurumlarına devredilmesi halinde dahi teminat amacı dışında tasarruf edilemez, rehnedilemez veya teminat gösterilemez, kamu alacaklarının tahsili amacı da dâhil olmak üzere haczedilemez, iflas masasına dâhil edilemez, ayrıca bunlar hakkında ihtiyati tedbir kararı verilemez. VKŞ, fon kullanıcılarından devralacağı varlık ve haklarla farklı tertiplerde kira sertifikası ihraç edebilir. **Kira sertifikası sahipleri yalnızca kendi tertiplerine ilişkin varlık ve haklardan elde edilen gelirlerde payları oranında hak sahibidirler.** VKŞ'nin ihraççı sıfatıyla yurt dışında veya yurt içinde ihraç etmiş olduğu veya edeceği farklı tertip kira sertifikalarına konu varlık ve haklardan elde edilecek gelirler ile katlanılacak giderler ilgili kira sertifikası bazında VKŞ'nin muhasebe kayıtlarında ayrı ayrı izlenir.

SPKn m. 61 (4) hükmü gereğince "*İhraççının kira sertifikalarından kaynaklanan yükümlülüklerini vadesinde yerine getirememesi, yönetiminin veya denetiminin kamu kurumlarına devredilmesi, faaliyet izninin kaldırılması veya iflası hâlinde portföyündeki varlıklardan elde edilen gelir öncelikle kira sertifikası sahiplerine yapılacak ödemelerde kullanılır. Bu durumda Kurul kira sertifikası sahiplerinin haklarının korunmasını teminen gerekli her türlü tedbiri almaya yetkilidir*".

Bu kapsamda, eğer VKŞ, yükümlülüklerini vadesinde yerine getirmez, yönetimi/denetimi kamu kurumlarına devredilir, faaliyet izni kaldırılır veya iflas ederse, Portföy Varlıklarından elde edilen ve Türkiye Finans tarafından VKŞ'ye ödenen gelirler, öncelikle ilglili Yatırımcılara yapılacak ödemelerde kullanılacaktır. Şüpheye mahal vermemek için belirtmek gerekir ki, bu hüküm sadece VKŞ'nin yukarıda sayılan bazı olumsuz durumlara maruz kalması durumunda geçerlidir. Türkiye Finans'ın maruz kalabileceği olumsuz durumlarda, Yatırımcıların herhangi bir öncelik hakkı bulunmamaktadır.

4.2 Fon Kullanıcısının Kira Sertifikalarına İlişkin Yükümlülüklerini Yerine Getirme Gücünü Etkileyebilecek Riskler

4.2.1 Kredi Riski

Kredi riski, kredi borçlusunun Türkiye Finans ile yaptığı sözleşme gereklerine uymayarak, yükümlülüğünü kısmen veya tamamen zamanında yerine getir(e)memesinden oluşabilecek zarar olasılığını ifade eder.

Türkiye Finans'ın kredi riski için gerekli yönetim ortamı, kredi riski strateji ve politikalarının oluşturulması, kabul edilebilir risk düzeyinin ve risk limitlerinin belirlenmesi, risk yoğunlaşmasından kaçınılması, yeni ürün ve hizmet sunumlarında kredi riskine ilişkin değerlendirme süreçlerinin oluşturulması, yetki devirlerinin düzenlenmesi, ilgililerin hesap verebilirliğinin sağlanması ve kredi işlemlerinde görevlendirilecek personelde aranacak niteliklerin belirlenmesi suretiyle sağlanmaktadır.

Kredi politikaları yazılı olarak belirlenmiş ve Yönetim Kurulu'nca onaylanmış olup gerekli görülmesi durumunda, bankanın finansal durumu, piyasa koşulları ve eğilimleri ile özkaynak düzeyi çerçevesinde güncellenmektedir.

Kredi politikaları aracılığıyla, kredilerin değerlendirilmesi, tahsisi, yönetimi ve izlenmesi aşamalarında uygulanacak esaslar belirlenmiş olup, politikalar paralelinde müşterilerin ihtiyaçlarının hem ihtiyatlı hem de yapıcı ve rekabetçi bir yaklaşımla karşılanması hedeflenmektedir.

Müşteriler kredi derecelendirme aşamasından önce, daha önceden belirlenmiş olan knock-out kriterleri kapsamında değerlendirilir ve Türkiye Finans kredi politikalarına uygun olmadığı tespit edilen müşteriler ile kredi ilişkisine girilmez. Knock-Out, Türkiye Finans'ın risk iştahı ve en iyi uygulamaları ile sektördeki diğer performans değişkenleri dikkate alınarak belirlenen ve kredi onay sürecinde uygulanan müşteri ön seçim kriterleridir.

Türkiye Finans'ta müşterilerin derecelendirilme notları ve TO (Temerrüt Olasılığı) değerleri, risk derecelendirme sistemleri olan rating ve skorlama modelleri ile hesaplanmaktadır. Risk derecelendirme sistemleri, kredi borçlusunun Banka'ya olan yükümlülüklerini yerine getirememe ve

temerrüde düşme olasılığını ölçmektedir. Türkiye Finans'ta derecelendirme sistemleri kredi süreçlerinde aktif olarak kullanılmaktadır. Ticari kredilerde derecelendirme işlemi asgari yılda bir kez yapılarak müşteri derecelerinin güncel kalması sağlanmaktadır. Limit artırımlarında müşterilerin dereceleri gözden geçirilmekte ve kredibilitesi yeniden değerlendirilmektedir. Geçerli derecelendirme notuna sahip müşteriler için, müşterinin kredibilitesinde sorun olmaması durumunda müşterininn mevcut geçerli derecelendirme notu kullanılabilmektedir.

Türkiye Finans'ta 2015 yılında kredi portföyünü, kredi riski taşıyan faaliyetleri ve ilişkili süreçleri uçtan uca izlemek amacıyla Yönetim Kurulu nezdindeki Kredi Komitesine ek olarak Genel Müdürlük bünyesinde Kredi Riski Komite'si kurulmuştur. Ayrıca söz konusu Komite takdirine bağlı olarak, yetkisi dahilinde iyileştirici ve risk azaltıcı aksiyonların karara bağlanması/tavsiye edilmesi ve takip edilmesi konularında değerlendirmeler yapmaktadır.

Türkiye Finans müşterilerinin ve işlem yaptığı karşı tarafların Türkiye ve küresel finansal piyasalardaki sistematik risklerden kaynaklanan kredi kalitelerindeki değişiklikler, Türkiye Finans'ın aktiflerinin değerini olumsuz yönde etkileyebilecek ve kredilerdeki değer kayıplarına ilişkin itfa ve karşılıklarda artışa neden olabilecektir.

Türkiye Finans'ın 31.12.2018 ve 31.12.2017 itibarıyla kullandırmış bulunduğu finansal kiralama alacakları hariç krediler, bu kredilere ilişkin donuk krediler ve ayrılan karşılıklar aşağıdaki tabloda özetlenmiştir.

31.12.2018	**Canlı Kullandırılan Fonlar**		**Donuk Alacaklar**			**Gayri Nakdi**
(Bin TL)	**I. Grup**	**II. Grup**	**III.Grup**	**IV. Grup**	**V. Grup**	
Kullandırılan Fonlar	25.435.416	3.476.358	222.719	434.536	1.075.427	7.559.008
Genel Karşılıklar	111.705	235.014	-	-	-	60.071
Özel Karşılıklar	-	-	122.904	289.879	807.254	-

31.12.2017	**Canlı Kullandırılan Fonlar**		**Donuk Alacaklar**			**Gayri Nakdi**
(Bin TL)	**I. Grup**	**II. Grup**	**III.Grup**	**IV. Grup**	**V. Grup**	
Kullandırılan Fonlar	22.650.458	2.375.852	108.846	237.682	1.068.464	9.765.774
Genel Karşılıklar	141.347	44.857	-	-	-	16.947
Özel Karşılıklar	-	-	59.439	97.184	846.369	-

31.12.2018 itibarıyla, Türkiye Finans'ın finansal kiralama işlemlerinden alacaklar dahil net kullandırılan fonlar portföyünün toplam varlıklar içerisindeki payı %65'dir. Türkiye Finans'ın, 31.12.2018 itibarıyla TGA oranı %5,5'dir. İlgili dönemde, donuk krediler için ayrılan özel karşılıkların donuk alacaklara oranı %70, nakdi kullandırılan fonlar için ayrılan toplam karşılıkların donuk alacaklara oranı ise %90 seviyesindedir.

31.12.2018 itibarıyla, sektörde1** ise kredi portföyünün toplam varlıklar içerisindeki payı %64, TGA oranı %3,8, özel karşılıkların donuk alacaklara oranı ise %68'dir.

31.12.2017 itibarıyla, Türkiye Finans'ın finansal kiralama işlemlerinden alacaklar dahil net kullandırılan fonlar portföyünün toplam varlıklar içerisindeki payı %69'dur. Türkiye Finans'ın, 31.12.2017 itibarıyla donuk kredilerinin toplam brüt kullandırılan fonlar içerisindeki payı (tahsili gecikmiş alacaklar oranı) %5,10'dur. İlgili dönemde, donuk krediler için ayrılan özel karşılıkların donuk kredilere oranı %70,9 seviyesindedir.

31.12.2017 itibarıyla, sektörde1** ise kredi portföyünün toplam varlıklar içerisindeki payı %66, TGA oranı %2,90, özel karşılıkların donuk alacaklara oranı ise %79,3'dür.

Donuk krediler portföy hacminin sınırlandırılması amacıyla hedef piyasa ve sektör kriterlerinde iyileştirici önlemler ve aksiyonlar alınmaktadır. Müşteri seçim kriterleri, limit tahsisi, kredi kullandırımları ve tahsilatlar gibi kredi süreçlerini kapsayan uygulamalar yapılmakta ancak söz konusu kredilerin artması durumunda kredi borçlusunun Türkiye Finans ile yaptığı sözleşme gereklerine uymayarak, yükümlülüğünü kısmen veya tamamen zamanında yerine getir(e)memesinden oluşabilecek zarar olasılığı bulunmaktadır.

Ayrıca, Yönetim Kurulu tarafından onaylanmış banka risk iştahı yapısı içerisinde kredi riski kapsamında belirlenmiş limitler mevcut olup, söz konusu limitlere uyum yakından takip edilmektedir. Risk iştahı kapsamında öncü göstergeler olarak belirlenen erken uyarı seviyelerinin aşılması durumunda, ilgili birimler bilgilendirilerek, ilerleyen dönemlerde limit aşımı yaşanmaması yönünde aksiyon almaları sağlanır.

Müşterilere tahsis edilen risk limitlerinin aşılması durumunda kredi borçlusunun Türkiye Finans ile yaptığı sözleşme gereklerine uymayarak, yükümlülüğünü kısmen veya tamamen zamanında yerine getir(e)memesinden oluşabilecek ilave zarar olasılığı bulunmaktadır.
Sektör bilgileri:
BDDK interaktif bülten güncellenme tarihi: (12.02.2019)
http://ebulten.bddk.org.tr/ABMVC/

1**Sektör kredi rakamına ve kredilerin dahil olduğu oranlara, net donuk alacaklar, kredi faiz (kar payı) ve gelir tahakkuk reeskontları ve finansal kiralama alacakları (net) dahildir.

Türkiye Finans, maruz kaldığı riskler nedeniyle oluşabilecek zararlara karşı, BDDK'nın "**Bankaların Sermaye Yeterliliğinin Ölçülmesine ve Değerlendirilmesine İlişkin Yönetmeliği**" uyarınca, aktiflerini ilgili yönetmelikte belirtilen risk sınıflarını dikkate alarak, kredi riskine esas tutar hesaplamakta ve raporlamaktadır.

Türkiye Finans'ın 31.12.2018 ve 31.12.2017 itibarıyla konsolide kredi riskine esas tutar tablosu aşağıdaki gibidir.

Kredi Riskine Esas Tutar (Bin TL)	Risk Ağırlıkları (31.12.2018)									
	0%	10 %	20%	%35 Gayrimenkul İpoteğiyle Teminatlandırılanlar	%50 Gayrimenkul İpoteğiyle Teminatlandırılanlar	50%	75%	100%	150%	200%
Toplam	9.232.295	-	5.059.264	2.234.012	3.655.372	82.982	4.843.249	22.549.105	206.127	-

Kredi Riskine Esas Tutar (Bin TL)	Risk Ağırlıkları (31.12.2017)									
	0%	10 %	20%	%35 Gayrimenkul İpoteğiyle Teminatlandırılanlar	%50 Gayrimenkul İpoteğiyle Teminatlandırılanlar	50%	75%	100%	150%	200%
Toplam	8.872.628	-	2.435.435	2.616.806	4.277.659	57.419	5.255.536	16.543.041	106.188	-

Kredi riski kapsamında Bankada alım satım amaçlı işlemler içerisinde yer alan vadeli döviz alım/satım işlemleri, swap para alım/satım işlemleri ve opsiyon sözleşmeleri için de karşı taraf kredi riski sermaye yükümlülüğü hesaplanmaktadır. Bu işlemler için, karşı taraf kredi riski tutarları ve bunlara ilişkin risk ağırlıklı tutarlar, gerçeğe uygun değerine göre değerleme yöntemi kullanılmak suretiyle belirlenmektedir.

Türkiye Finans'ın 31 Aralık 2018 tarihi itibarıyla sermaye yeterliliğinde dikkate alınan cari dönem yasal özkaynak tutarı 5.757.420 TL (31 Aralık 2017: 5.049.807 TL), sermaye yeterliliği standart oranı da %16,82 (31 Aralık 2017: %18,20)'dir.

4.2.2 Kur Riski

Kur riski, döviz kurlarında meydana gelebilecek değişiklikler nedeniyle Türkiye Finans'ın maruz kalabileceği zarar olasılığını ifade etmektedir.

Türkiye Finans'ın maruz kaldığı kur riski, yabancı para cinsinden ve yabancı paraya endeksli varlıkları ile yabancı para cinsinden yükümlülükleri arasındaki farka bağlı olarak şekillenmektedir. Yabancı paraya endeksli varlıklar ile yabancı para cinsinden yükümlülükler arasındaki fark yabancı para net genel pozisyon olarak nitelendirilmekte ve kur riskine baz teşkil etmektedir.

Öte yandan, farklı döviz cinslerinin birbirine kıyasla gösterdikleri değer değişimi de kur riskinin bir diğer boyutu olarak ortaya çıkmaktadır.

Kur riskine ilişkin bilgiler:

(Bin TL)	Avro	ABD$	Diğer YP	Toplam
31.12.2018				
Toplam Varlıklar	**8.238.988**	**14.593.205**	**1.534.745**	**24.366.938**
Toplam Yükümlülükler	**5.978.890**	**15.754.836**	**3.270.493**	**25.004.219**
Net Bilanço Pozisyonu	2.260.098	(1.161.631)	(1.735.748)	(637.281)
Net Nazım Hesap Pozisyonu	(2.259.851)	1.081.577	1.730.800	552.526

(Bin TL)	Avro	ABD$	Diğer YP	Toplam
31.12.2017				
Toplam Varlıklar	**5.929.203**	**12.201.910**	**997.404**	**19.128.517**
Toplam Yükümlülükler	**4.881.964**	**13.567.416**	**1.999.278**	**20.448.658**
Net Bilanço Pozisyonu	1.047.239	(1.365.506)	(1.001.874)	(1.320.141)
Net Nazım Hesap Pozisyonu	(1.093.059)	1.330.014	1.009.864	1.246.819

Türkiye Finans'ta kur riskinin yönetimi kapsamında izleme, limitleme, ölçme, raporlama ve stres testi çalışmaları gerçekleştirilmektedir. Türkiye Finans'ta Yönetim Kurulu tarafından yabancı para net pozisyonuna ilişkin olarak limit, (25 Milyon USD) belirlenmiş olup günlük bazda izlenmektedir.

Yabancı para net genel pozisyonu için yasal olarak belirlenmiş oran özkaynakların %20'si olmasına rağmen, Türkiye Finans'ta yabancı para net genel pozisyonu için Yönetim Kurulu tarafından belirlenen içsel limit tutarı 25 Milyon USD olup, söz konusu limitin Türkiye Finans'ın 31 Aralık 2018 tarihli finansal tablolar itibarıyla özkaynaklarına oranı yaklaşık olarak %1,7 gibi bir orana karşılık gelmektedir. Bu durum Türkiye Finans'ın yasal limitlere göre muhafazakar bir limit belirlenmiş olduğunu ve Türkiye Finans'ta kur riskinin ihtiyatlı biçimde yönetildiğini göstermektedir.

Ayrıca Yönetim Kurulu tarafından belirlenmiş olan yabancı para net genel pozisyonu limitine risk iştahı kapsamında yer verilmekte olup risk iştahı izleme sonuçları düzenli olarak Denetim Komitesi ve Yönetim Kurulu'na sunulmaktadır.

Ayrıca Türkiye Finans'ta gerçekleştirilen stres testleri kapsamında kur artışlarının Türkiye Finans'ın kredi riski, piyasa riski, karşı taraf kredi riski ve özkanaklarına olan etkileri ölçülmektedir. Stres testleri metodolojisi kapsamında kur seviyesinde meydana gelen artış net döviz pozisyonu nedeniyle piyasa riskine esas tutarı, türev işlemler nedeniyle karşı taraf riskini ve YP krediler nedeniyle de kredi riskine esas tutarı etkilemektedir. Özkaynaklar ile ilgili olarak ise Bankanın taşıdığı net döviz pozisyonuna göre kar/zarar oluşmaktadır. USD Kuru artışı nedeniyle de Türkiye Finans pasiflerinde bulunan USD sermaye benzeri (katkı sermaye niteliğinde) krediler Özkaynaklarda artışa neden olmaktadır.

4.2.3 Likidite Riski

Genel olarak likidite riski bir kuruluşun net finansman ihtiyaçlarını sağlayamama riskidir. Bankanın öngörülebilen ya da öngörülemeyen tüm nakit akışı gereksinimini, günlük operasyonları ya da finansal yapıyı etkilemeksizin gereğince karşılayamaması sonucu bankanın zarar etme olasılığı, fonlamaya ilişkin likidite riski, piyasalarda derinliğin olmaması veya aşırı dalgalanma nedeniyle bankanın herhangi bir pozisyonunu, piyasa fiyatlarından kapatamaması veya dengeleyememesi sonucu maruz kalabileceği zarar olasılığı ise piyasaya ilişkin likidite riski olarak tanımlanmaktadır.

Likidite riski, Türkiye Finans'ın olumsuz koşullar altında, müşterilere karşı yükümlülüklerini karşılamak için gerekli finansmana erişim, pasiflerin vadelerini karşılama ve sermaye gerekliliklerini yerine getirme kabiliyetine ilişkin belirsizlikleri kapsamaktadır. Söz konusu risk, hem finansman maliyetlerindeki beklenmeyen artışlara ilişkin riski, hem Türkiye Finans'ın pasiflerinin vade tarihlerini aktiflerininkilere makul çerçevede, uygun şekilde yapılandıramama riskini, hem de likidite baskıları nedeniyle ödeme yükümlülüklerini zamanında ve makul bir fiyat üzerinden karşılayamaz durumda olma riskini içermektedir.

BDDK'nın 26 Aralık 2014 tarih ve 6143 sayılı likidite yeterliliğine ilişkin kararı gereğince katılım bankalarının 05.01.2015 - 31.12.2015 tarihleri arasında toplam likidite karşılama oranlarının asgari %60, yabancı para likidite karşılama oranlarının asgari %40 olması gerekmektedir, ayrıca 2016 yılından 2019 yılına kadar asgari oranların her yıl 10'ar puanlık artırılarak uygulanacağı belirtilmiştir.

Türkiye Finans'ın 31.12.2018 tarihi itibarıyla gerçekleşen son üç aylık periyotta ayın son günlerine ait likidite karşılama oranlarının ortalamasını almak şeklinde hesaplanan konsolide yabancı para (YP) likidite karşılama oranı %440,04 ve Yabancı Para artı Türk Lirası (YP+TP) için %281,96'dir. 31.12.2018 tarihi itibarıyla gerçekleşen konsolide son üç aylık ortalama likidite karşılama oranlarına aşağıda yer verilmiştir.

Likidite Karşılama Oranı		
31.12.2018	**YP**	**YP + TP**
Ortalama (%)	**440,04**	**281,96**

Türkiye Finans'ın 31.12.2017 tarihi itibarıyla gerçekleşen son üç aylık periyotta ayın son günlerine ait likidite karşılama oranlarının ortalamasını almak şeklinde hesaplanan konsolide yabancı para (YP) likidite karşılama oranı %347,34 ve Yabancı Para artı Türk Lirası (YP+TP) için %194,92'dir. 31.12.2017 tarihi itibarıyla gerçekleşen konsolide son üç aylık ortalama likidite karşılama oranlarına aşağıda yer verilmiştir.

Likidite Karşılama Oranı		
31.12.2017	**YP**	**YP + TP**
Ortalama (%)	347,34	194,92

Likidite karşılama oranı hesaplamasında amaç, bankanın asgari likidite düzeyini belirlemek amacıyla, net nakit çıkışlarını karşılayabilecek seviyede yeterli yüksek kaliteli likit varlık stoku bulundurmasını sağlamaktır.

Yüksek kaliteli likit varlıklar, net nakit çıkışlarına bölünerek likidite karşılama oranları hesaplanmaktadır.

BDDK tarafından belirlenen yasal sınırlar;

Banka bilançosunda li **2015** yonun **2016** sı ama **2017** gulana **2018** a ve u **2019** ılar 17 sc 94,9 e y na ı, arıyla viy mi

Toplam LKO	60	70	80	90	100
YP LKO	40	50	60	70	80

31.12 yla kti ler va re

(Bin TL)	**Vadesiz**	**1 Aya Kadar**	**1-3 Ay**	**3-12 Ay**	**1-5 Yıl**	**5 Yıl ve Üzeri**	**Dağıtılamaya n***	**Toplam**
31.12.2018								
Toplam Varlıklar	8.630.793	7.981.999	4.992.213	10.571.731	11.689.945	1.404.545	1.342.145	46.613.371
Toplam Yükümlülükler	11.215.137	17.027.681	4.395.097	7.357.464	733.697	1.315.225	4.569.070	46.613.371
Likidite Açığı	**(2.584.344)**	**(9.045.682)**	**597.116**	**3.214.267**	**10.956.248**	**89.320**	**(3.226.925)**	**-**

(Bin TL)	**Vadesiz**	**1 Aya Kadar**	**1-3 Ay**	**3-12 Ay**	**1-5 Yıl**	**5 Yıl ve Üzeri**	**Dağıtılamayan ***	**Toplam**
31.12.2017								
Toplam Varlıklar	3.320.746	6.534.712	4.691.177	10.476.319	11.208.586	1.370.202	1.402.082	39.003.824
Toplam Yükümlülükler	7.688.537	14.671.324	1.992.230	4.844.040	4.386.531	952.614	4.468.548	39.003.824
Likidite Açığı	**(4.367.791)**	**(8.136.612)**	**2.698.947**	**5.632.279**	**6.822.055**	**417.588**	**(3.066.466)**	**-**

***** *Bilançoyu oluşturan aktif hesaplardan sabit kıymetler, iştirak ve bağlı ortaklıklar, ayniyat mevcudu, peşin ödenmiş giderler ve donuk alacaklar gibi bankacılık faaliyetinin sürdürülmesi için gereksinim duyulan, kısa zamanda nakde dönüşme şansı bulunmayan diğer aktif nitelikli hesaplar buraya kaydedilir.*

Yukarıdaki tabloda görüldüğü üzere kısa vadelerde likidite açığı olduğu görülmektedir. Söz konusu durum bankacılık sektörü ile benzer nitelikte olup, katılma hesabı vadelerinin kredi vadelerinden kısa olmasından kaynaklanmaktadır.

Gerçekleştirilen stres testi çalışmalarında likidite riskine ilişkin analizler yapılmaktadır. Söz konusu senaryolar kapsamında; katılım fonu çıkışı, kredi geri dönüşlerinde yaşanabilecek sorunlar, piyasa faktörlerindeki olumsuz yönlü değişimler sebebiyle katlanılacak maliyetler gibi ortaya çıkabilecek risk faktörleri dikkate alınmaktadır.

4.2.4 Piyasa Riski

Piyasa fiyatlarındaki hareketlerden kaynaklı olarak kur riski, emtia riski, faiz (kar payı) oranı riski ve hisse senedi pozisyon riski kapsamında bankanın bilanço içi ve bilanço dışı pozisyonlarının maruz kalabileceği zarar olasılığıdır.

Türkiye Finans'ta piyasa riskine esas tutar, "**Bankaların Sermaye Yeterliliğinin Ölçülmesine ve Değerlendirilmesine İlişkin Yönetmelik**" kapsamında standart metoda göre hesaplanan genel piyasa riski (faiz -kar payı- oranı riski), kur riski (altın dahil), emtia riski, takas riski, hisse senedi riski, için gerekli sermaye yükümlülükleri toplamının on iki buçuk ile çarpılması suretiyle bulunur. Hesaplamaya konu edilen bilanço içi ve bilanço dışı kalemler, BDDK tarafından yasal sermaye hesaplamasında kullanılmak üzere açıklanan formlarda gösterilen hesaplara ve hesapların alım satım amaçlı ya da bankacılık hesaplarından kaynaklı olmasına göre ayrılmaktadır. Altın pozisyonu, sermaye yükümlülüğü kapsamında kur riski hesaplamasına dahil edilerek sermaye yükümlülüğü hesaplanmaktadır.

Faiz (kar payı) oranı riski, getirisi kar payı ile ilişkilendirilmiş enstrümanların kar payı ve fiyat değişimlerinden etkilenmeleri dolayısıyla taşıdıkları genel piyasa riskidir. Hesaplama kapsamında vade merdiveni yaklaşımı kullanılmakta olup, işlemlerin vadeleri dikkate alınarak BDDK tarafından verilen vade merdiveni tablosuna yerleştirilmektedir. Vade uzadıkça artan standart katsayılar yardımı ile sermaye gereksinimi hesaplanmaktadır.

Kur riski kapsamında, bankanın aktif ve pasifleri ile bilanço dışı pozisyonlarının her bir döviz cinsi itibarıyla karşılaştırılması sonucu bulunan uzun ve kısa pozisyonların ayrı ayrı toplanması neticesinde elde edilen değerlerden mutlak değer olarak daha büyük olan pozisyon üzerinden %8 oranında sermaye yükümlülüğü hesaplanmaktadır.

Emtia riski ise altın hariç bilanço içi ve dışında taşınan kıymetli maden pozisyonları dikkate alınarak hesaplanmaktadır. Hesaplama kapsamında kısa ve uzun pozisyonlar toplamının %15; net pozisyonun ise %3 ile ağırlıklandırılması sonucu sermaye gereksinimi hesaplanır.

Aşağıdaki tabloda "**Bankaların Sermaye Yeterliliğinin Ölçülmesine ve Değerlendirilmesine İlişkin Yönetmelik" kapsamında "Standart Metot ile Piyasa Riski Ölçüm Yöntemi** 'ne göre 31.12.2018 ve 31.12.2017 tarihi itibarıyla piyasa riski hesaplamasının ayrıntıları yer almaktadır. Belirtilen dönemlerde Bankamız için takas riski ve hisse senedi riski sermaye gereksinimi bulunmamaktadır.

Piyasa Riskine Esas Tutar-Standart Yaklaşım (Bin TL)		**31.12.2018**	**31.12.2017**
1	Faiz (Kar Payı) Oranı Riski (genel ve spesifik)	7.188	6.988
2	Kur Riski	698.588	371.988
3	Emtia Riski	104.700	120.300
	Toplam	**810.475**	**499.276**

Piyasa riski ve bankacılık hesaplarından kaynaklanan kâr payı oranı riski, Banka'nın risk düzeyini önemli ölçüde etkileyebilecek seviyede değildir. Türkiye Finans'ın piyasa riski oldukça düşük seviyede olup piyasa riskine esas tutarın toplam riske esas tutar içerisindeki payı bankacılık sektörü ortalamasının altında yer almaktadır.

Piyasa riski azaltım tekniği amacıyla Türkiye Finans'ın Yönetim Kurulu tarafından belirlenmiş olan hazine işlem limitlerine uyum yakından izlenmektedir.

Döviz alım-satım (trading) açık pozisyon limiti ve söz konusu limite ilişkin günlük, aylık, yıllık zarar durdurma (stop-loss) limitleri toplam ve unvan bazında belirlenmiş olup, yakından izlenmektedir. Alım satım işlemleri eş zamanlı olarak limitlerle karşılaştırılmakta ve

pozisyondan sorumlu kişiler ilgili limitler ve mevcut kullanım seviyesi hakkında bilgilendirilmektedir. Risk pozisyonlarındaki geçici değişiklikler nedeniyle oluşanlar da dahil olmak üzere limit aşımlarını giderici önlemler alınmaktadır.

Döviz alım satım işlemlerine ilişkin pozisyonları anlık sayılabilecek çok kısa periyotlarda (5 dk.) değerlemeye tabi tutulmakta olup, toplam risk pozisyonu, değerleme sonuçları ve limit kullanım seviyeleri düzenli olarak raporlanmaktadır. Ayrıca, söz konusu işlemler için erken uyarı limitleri belirlenmiş olup, bu limitlerin aşılması durumunda ilgili taraflara sistem tarafından otomatik olarak bilgilendirme mailleri gönderilir.

Türkiye Finans'ın politikalara ve limitlere uyumu, Üst Düzey Yönetim, Denetim Komitesi ve Yönetim Kurulu tarafından takip edilmektedir. Yönetim Kurulu tarafından belirlenmiş limit ve politikalara uyumsuzluk olması halinde, uyumsuzluk olan limit veya politikaya uyumun sağlanması için ilgili birimin aksiyon alması sağlanmakta ve uyumsuzluğun sebebi belirlenerek benzer uyumsuzlukların yaşanmaması için önlemler alınmaktadır.

Diğer taraftan Türkiye Finans'ın kur riski, Hazine Grubu tarafından gerçekleştirilen döviz işlemleri veya bankalar arası spot işlemler ile hedge edilmektedir.

Karşı taraf riskine ilişkin yurtiçi veya yurtdışı yerleşik finansal kurumlarla yapılan işlemlere ilişkin tanımlanan limitler yakından izlenmekte ve aşımlara ilişkin aksiyonlar takip edilmektedir.

Ayrıca, Türkiye Finans'ın Yönetim Kurulu tarafından onaylanmış banka risk iştahı yapısı içerisinde piyasa riski kapsamında belirlenmiş limitler mevcut olup, söz konusu limitlere uyum yakından takip edilmektedir. Risk iştahı kapsamında öncü göstergeler olarak belirlenen erken uyarı seviyelerinin aşılması durumunda, ilgili birimler bilgilendirilerek, ilerleyen dönemlerde limit aşımı yaşanmaması yönünde aksiyon almaları sağlanır. Risk limitlerinin aşılması durumunda, öncelikle aşılan uyumsuzluklar ilgili iş ailesi ile paylaşılarak aşımın giderilmesi yönünde aksiyonların alınması sağlanmaktadır. Belirlenen limitlerde aşım gerçekleşmesi durumunda, bahse konu hususlar hakkında Denetim Komitesi ve Yönetim Kuruluna bilgi verilmektedir.

4.2.5 Operasyonel Risk

Yetersiz veya işlemeyen iç süreçler, sistemler, insanlar ya da dış etkenler nedeniyle ortaya çıkabilecek kayıp riskidir.

Türkiye Finans'ın operasyonel risk hesaplamasında "Temel Gösterge Yöntemi" kullanılmaktadır. 2018 yılı için operasyonel riske esas tutar, "Bankaların Sermaye Yeterliliğinin Ölçülmesine ve Değerlendirilmesine İlişkin Yönetmelik"in 4 üncü kısım, 1'inci bölümü "Operasyonel Riske Esas Tutarın Hesaplanması" uyarınca Türkiye Finans'ın son 3 yılına ait yıl sonu brüt gelirleri kullanılmak suretiyle hesaplanmıştır.
Bankanın operasyonel riskleri ve bu risklerden doğan kayıpları, Basel standartları ve en iyi uygulamalarda yeralan kriterlere uygun olarak kayıp veri tabanına kaydedilmekte ve söz konusu veriler kullanılarak risk azaltımını sağlamaya yönelik analizler yapılmaktadır.

Operasyonel riskler ve bağlı kayıplar Operasyonel Risk Komitesi, Denetim Komitesi ve Yönetim Kuruluna raporlanmaktadır. Operasyonel Risk Komitesi nezdinde Bankanın önemli

derecedeki operasyonel riskleri yakından takip edilmekte ve operasyonel risklerin azaltılması amacıyla ilgili müdürlüklerin gereken aksiyonları alması sağlanmaktadır.

Aşağıdaki tabloda ilgili dönemler itibarıyla sermaye yeterliliği hesaplamasında dikkate alınan operasyonel riske esas tutar rakamları yer almaktadır.

	31.12.2018	**31.12.2017**
Operasyonel Riske Esas Tutar (Bin TL)	3.169.259	2.940.169

4.3 Türkiye Finans'ın Maruz Kalabileceği Diğer Riskler

4.3.1 İtibar Riski

Müşteriler, ortaklar, rakipler ve denetim otoriteleri gibi tarafların Türkiye Finans hakkındaki olumsuz düşüncelerinden ya da yasal düzenlemelere uygun davranılmaması neticesinde Bankaya duyulan güvenin azalması veya itibarın zedelenmesi nedeniyle Bankanın zarar görme olasılığıdır.

Türkiye Finans, Etik İlkeler, Katılım Bankacılığı , Suç Gelirlerinin Aklanmasının ve Terörün Finansmanının Önlenmesi, Personel Yönetmeliği, Kurumsal Yönetim İlkeleri, Banka Risk Politikaları, İş Sürekliliği ve Acil Durum Planları vb. politikalar, planlar ve prosedürlerde itibari riske yönelik birbiriyle çelişmeyen düzenlemeler yapar. Ancak bu politika ve planlarda öngörülememiş etkenler sebebiyle veya uygulamadaki yetersizliklerden kaynaklanacak olumsuzluklar doğabilir.

4.3.2 İş Riski

Yasal düzenlemeler, teknolojik gelişmeler, müşteri davranışları ve rekabet ortamına ilişkin ekonomide ve genel iş koşullarında meydana gelen beklenmedik değişiklikler sebebiyle bankanın maliyet yapısı, ürün konumlandırması, fiyatlandırma veya faaliyetlerindeki adaptasyon sorunları dolayısıyla beklenenden daha düşük seviyede gelir elde edilmesi ya da daha yüksek maliyetlere katlanılmasından kaynaklanan risktir.

4.3.3 Strateji Riski

Yanlış ticari seçimlerden veya yapılan ticari seçimlerin yanlış şekilde uygulanmasından ya da sektörel değişikliklerin iyi analiz edilmemesi veya yorumlanmaması neticesinde söz konusu değişiklikler ile bu değişikliklerden ileride doğabilecek fırsat ve tehditlere uyumlu karar alınmaması ve uygun hareket edilememesinden dolayı zarar etme olasılığını ifade eden risktir.

4.3.4 Faaliyet İznine İlişkin Riskler

Türkiye Finans, Bankacılık Kanunu Hükümleri uyarınca faaliyet göstermekte olup, aynı kanun hükümleri uyarınca BDDK'nın düzenleme ve denetimine tabidir. Bankacılık Kanunu ve ilgili düzenlemelerde, **öngörülen şartların oluşması halinde** bankaların BDDK tarafından faaliyet izninin kaldırılması ve/veya Tasarruf Mevduatı Sigorta Fonu'na devredilmesine ilişkin

hükümler yer almaktadır. Böyle bir durumun gerçekleşmesi halinde, bankanın yükümlülüklerini zamanında ya da tam olarak yerine getirmemesi yatırımcıların karşılaşabileceği risklerdir. Hali hazırda Türkiye Finans'ın Bankacılık Kanunu ve ikincil mevzuatı uyarında faaliyet izninin kaldırılmasına ve/veya Tasarruf Mevduatı Sigorta Fonu'na devredilmesine neden olabilecek bir durum bulunmamaktadır.

4.3.5 Türkiye Finans'ın Pay Sahibi Boydak Holding A.Ş. Hakkındaki Gelişmeler

Türkiye Finans'ın esas sermayesini oluşturan payların %2,2342'sinin sahibi Boydak Holding A.Ş.'ye 5271 sayılı Ceza Muhakemesi Kanunu m. 133 çerçevesinde kayyım atanmıştır. İlgili mahkemenin 5 Eylül 2016 tarihli kararıyla kayyımların yetkisi sona erdirilmiş ve şirket yönetimi TMSF'ye devredilmiştir. Keza mahkeme Boydak Grubunda yer alan bazı kişilerin Boydak Holding A.Ş. nezdindeki paylarının müsaderesine karar vermiş olup henüz müsadere kararı kesinleşmemiştir. Boydak Holding A.Ş.'ye kayyım atanması ve sonrasında yönetiminin TMSF'ye devredilmesi ve Boydak Grubunda yer alan bazı kişilere ait Boydak Holding A.Ş. paylarının müsaderesi Türkiye Finans'ın yönetimi açısından risk teşkil etmemektedir.

Ayrıca (Kurulca 13.02.2019 onay tarihli 28.02.2019 tarihli halka arz izahnamesinde de belirtildiği üzere) NCB'nin Boydak Holding A.Ş. ve Boydak Grubu'nda yer alan diğer kişilerin Türkiye Finans nezdindeki paylarını alma konusunda niyeti olup, Boydak Grubunda yer alan kişilerin tamamı ile anlaşılabilmesi ve gerekli hukuki ve yasal süreçlerin tamamlanabilmesi halinde NCB'nin Boydak Grubunun paylarını devir alması söz konusu olabilecektir.

5. FON KULLANICISI VE İHRAÇÇI HAKKINDA BİLGİLER

5.1 Fon kullanıcısı ve ihraççı hakkında genel bilgi:

5.1.1 Fon kullanıcısı ve ihraççının ticaret unvanı:

Fon Kullanıcısı:	Türkiye Finans Katılım Bankası Anonim Şirketi
İhraççı:	TF Varlık Kiralama Anonim Şirketi

5.1.2 Fon kullanıcısı ve ihraççının kayıtlı olduğu ticaret sicili ve sicil numarası:

Ünvan	**Ticaret Siciline Tescil Edilen Merkez Adresi**	**Bağlı Bulunduğu Ticaret SicilMüdürlüğü**	**Ticaret Sicil Numarası**
Türkiye Finans Katılım Bankası A.Ş.	Saray Mah. Sokullu Cad. No:6 Ümraniye/ İstanbul	İstanbul Ticaret Sicil Müdürlüğü	401492
TF Varlık Kiralama A.Ş.	Saray Mah. Sokullu Cad. No:6 17.Kat Ofis No. 42 Ümraniye/ İstanbul	İstanbul Ticaret Sicil Müdürlüğü	854563

5.1.3 Fon kullanıcısı ve ihraççının kuruluş tarihi ve süresiz değilse, öngörülen süresi:

Ünvan	Ticaret Siciline Tescil Tarihi	Öngörülen Süresi
Türkiye Finans Katılım Bankası A.Ş.	03/10/1991*	Süresiz
TF Varlık Kiralama A.Ş.	11/02/2013	Süresiz

*Anadolu Finans Kurumu A.Ş.'nin Ticaret Siciline tescil tarihidir.

5.1.4 Fon kullanıcısı ve ihraççının hukuki statüsü, tabi olduğu mevzuat, fon kullanıcısı ve ihraççının kurulduğu ülke, kayıtlı merkezinin ve fiili yönetim merkezinin adresi, internet adresi ve telefon ve fax numaraları:

Unvan:	Türkiye Finans Katılım Bankası A.Ş. (Fon Kullanıcısı)
Hukuki Statüsü:	Anonim Şirket
Tabi Olduğu Mevzuat:	T.C. Kanunları
Kurulduğu Ülke:	Türkiye
Merkez ve Fiili Yönetim Merkezinin Adresi:	Saray Mah. Sokullu Cad. No:6 Ümraniye/ İstanbul
İnternet Adresi:	www.turkiyefinans.com.tr
Telefon / Faks Numaraları:	0 216 676 23 96 – 676 28 48 / 0 216 676 2921

Unvan:	TF Varlık Kiralama A.Ş. (İhraççı)
Hukuki Statüsü:	Anonim Şirket (Varlık Kiralama Şirketi)
Tabi Olduğu Mevzuat:	T.C. Kanunları
Kurulduğu Ülke:	Türkiye
Merkez ve Fiili Yönetim Merkezinin Adresi:	Saray Mah. Sokullu Cad. No:6 17. Kat Ofis No.42 Ümraniye/ İstanbul
İnternet Adresi:	www.tfvarlikkiralama.com.tr
Telefon / Faks Numaraları:	0 216 676 24 05 - 676 28 45 / 0 216 676 29 17

5.1.5 İhraççı ve fon kullanıcısının ödeme gücünün değerlendirilmesi için önemli olan son zamanlarda meydana gelmiş olaylar hakkında bilgi:

Türkiye Finans Kredi Derecelendirme Notları

	23/10/2018	01/10/2018	20/07/2018	01/06/2018	03/11/2017	02/02/2017	16/11/2016	Son Değişim
Görünüm	Negatif	Negatif	Negatif	Negatif İzleme	Durağan	Durağan	Negatif	Değişmedi
Uzun Vadeli YP	BB-	BB-	BB	BBB-	BBB-	BBB-	BBB	Değişmedi
Kısa Vadeli YP	B	B	B	F3	F3	F3	F2	Değişmedi
Finansal Kapasite Notu	b+	bb-	bb-	bb-	bb-	bb-	bb-	Değişti
Destek	3	3	3	2	2	2	2	Değişmedi

	23/10/2018	01/10/2018	20/07/2018	01/06/2018	03/11/2017	02/02/2017	16/11/2016	Son Değişim
Görünüm	Negatif	Negatif	Negatif	Durağan	Durağan	Durağan	Negatif	Değişmedi
Uzun Vadeli TL	BB	BB	BB+	BBB-	BBB-	BBB-	BBB	Değişmedi
Kısa Vadeli TL	B	B	B	F3	F3	F3	F2	Değişmedi
Ulusal	AA (tur)	AA (tur)	AAA (tur)	AAA (tur)	AAA (tur)	AAA (tur)	AAA (tur)	Değişmedi

Uluslararası Kredi Derecelendirme Kuruluşu Fitch Ratings, 23/10/2018 tarihinde Türkiye Finans Katılım Bankası A.Ş. 'nin finansal kapasite notu hariç diğer tüm notlarını değiştirmeyerek teyit ettiğini açıklamıştır. “bb-“ olan finansal kapasite notu “b+” seviyesine çekilmiştir.

VKŞ’nin Kredi Derelendirme Notu

TF Varlık Kiralama Anonim Şirketi’nin derecelendirme raporu bulunmamaktadır ancak Fitch Ratings tarafından Türkiye Finans Katılım Bankası Anonim Şirketi’ne 23.10.2018 tarihinde verilen derecelendirme raporunda TF Varlık Kiralama Anonim Şirketi’nin teminatsız borçlanma ihraç notu "BB-" olarak belirtilmiştir.

Kredi Derecelendirme Notu ile İlgili Açıklama

Kredi derecelendirmesi, işletmenin risk durumunu ve yükümlülüklerini karşılama kabiliyetini, bankanın borçluluğu temsil eden sermaye piyasası araçlarından kaynaklanan yükümlülüklerinin vadelerinde karşılanabilirliğinin derecelendirme kuruluşları tarafından bağımsız, tarafsız ve adil olarak değerlendirilmesi ve sınıflandırılması faaliyetidir. Derecelendirme kuruluşu tarafından veriler notlar ise, derecelendrime kuruluşunun uluslararası normlara göre belirlenen derecelendirme methodolojisi kapsamında işletmenin yukarıda bahse konu yükümlülüklerini karşılama kabiliyetinin harf bazlı sınıflandırmaya göre derecesini ifade etmektedir.

Türkiye Finans'ın kredi derecelendirmesi Fitch Ratings tarafından yapılmaktadır. Fitch Ratings tarafından verilen BB- kredi notu yatırım yapılabilir kredi notunun altında olup, kredi riski yatırım yapılabilir nota kıyasla özellikle ekonomik koşullardaki gelişmelere kısmen daha fazla duyarlıdır. Ancak finansal taahhütlerini yerine getirme konusunda finansal esnekliğe sahiptir. 01.10.2018 tarihinde Bankanın uzun vadeli döviz cinsinden kredi derecelendirme notunun bir kademe düşmesinin nedeni Fitch Ratings'in Türkiye'nin dış borç finansmanındaki zayıflamaya ilişkin risk değerlendirmesini revize etmesi ve bankacılık sektörüne ilişkin kamunun müdahale riskleri olarak gösterilmektedir.Fitch Ratings, 23.10.2018 tarihinde finansal kapasite notunu, Bankanın kredi profiline ilişkin risklerdeki artış nedeniyle "bb-" den "b+" seviyesine çekmiş, diğer tüm kredi notlarını ve görünümlerini teyit etmiştir.

5.2 Yatırımlar:

5.2.1 İhraççı bilgi dokümanında yer alması gereken son finansal tablo tarihinden itibaren yapılmış olan başlıca yatırımlara ilişkin açıklama:

Fon Kullanıcısının olağan bankacılık faaliyetleri dışında önemli bir yatırımı bulunmamaktadır.

5.2.2 Yönetim organları tarafından geleceğe yönelik önemli yatırımlar hakkında fon kullanıcısını bağlayıcı olarak alınan kararlar, yapılan sözleşmeler ve diğer girişimler hakkında bilgi:

YOKTUR.

5.2.3 Madde 5.2.2'de belirtilen bağlayıcı taahhütleri yerine getirmek için gereken finansmanın planlanan kaynaklarına ilişkin bilgi:

YOKTUR.

5.2.4 Fon kullanıcısının dayanak varlık ve haklar ile birlikte ihraççıya ve dolayısıyla kira sertifikası sahiplerine karşı yükümlülüklerini yerine getirebilmesi için önemli olan ve grubun herhangi bir üyesini yükümlülük altına sokan veya ona haklar tanıyan, olağan ticari faaliyetler dışında imzalanmış olan tüm önemli sözleşmelerin kısa özeti:

Kira sertifikasına ihracına ilişkin olarak imzalanacak sözleşmelerin içeriği aşağıda özetlenmiştir. İlgili sözleşmelere bu İhraççı Bilgi Dokümanı Ek/2'de yer verilmiştir.

5.2.4.1 İzahname Kapsamındaki Tüm İhraçların Tabi Olduğu Sözleşmeler

5.2.4.1.1 Kira Sertifikası İhracı Temel Hüküm ve Koşulları

VKŞ ile Türkiye Finans arasındaki bu sözleşme ile bu İhraççı Bilgi Dokümanı kapsamında yapılacak tüm İhraçlara ilişkin temel hüküm ve koşullar belirlenmektedir. Bu sözleşme ile tertip ihraçlarında imzalanacak sözleşmelerin şekil ve içeriği, ödemelerin ne şekilde yapılacağı, erken itfa halleri, temerrüt halinde VKŞ'nin Varlık ve Haklar üzerindeki tasarruf yetkisi ve benzeri tüm tertip ihraçlarına uygulanacak genel hususlar düzenlenmektedir.

5.2.4.1.2 Sertifika Hüküm ve Şartları

VKŞ ile Türkiye Finans arasındaki bu sözleşme ile bu İhraççı Bilgi Dokümanı kapsamında halka arz edilmeksizin nitelikli yatırımcılara satış veya tahsisli satış yoluyla Kira Sertifikası İhracı gerçekleştirilmesi halinde, Kira Sertifikalarına ilişkin yapı, tür, dayanak Varlık/Hak, sertifika bedeli, adedi, vade, gelir oranı, gelir dağıtım tarihi ve benzeri konular düzenlenmektedir.

5.2.4.1.3 Teminat Mektubu

Kira sözleşmesi akdedilmeden, Varlık ve Hakların yönetilmesi suretiyle gerçekleştirilecek ve itfa tarihinden önce kupon ödemesi yapılacak sahipliğe dayalı ihraçlar ile yönetim sözleşmesine dayalı ihraçlarda, Türkiye Finans'ın VKŞ lehine yönetilecek Varlık ve Haklar sebebiyle borçlu olan 3. kişilerin, bu borçlarının gereği gibi, zamanında, tam ve eksiksiz olarak ödeneceğini ve ödenmemesi halinde ise, alacakların ödenmemesi nedeniyle beklenen karın elde edilmemesi halinde elde kar ile beklenen kar arasındaki farkı, hiç kar elde edilememsi ve zarar edilmesi halinde ise zarar ile birlikte beklenen karı vade/itfa tarihinde nakden ve defaten VKŞ'ye ödemeyi TBK'nın 128. Maddesi anlamında üçüncü kişinin fiilini taahhüt eden sıfatıyla üstlendiği teminat mektubudur.

5.2.4.2 Sahipliğe Dayalı Kira Sertifikası İhracı

5.2.4.2.1 Sahipliğe Dayalı Kira Sertifikası İhraçlarına İlişkin Sözleşmeler

5.2.4.2.1.1 Alım Satım Sözleşmesi

VKŞ ile Türkiye Finans arasındaki bu sözleşme kapsamında ihraca dayanak Varlık ve Hakların Türkiye Finans tarafından VKŞ'ye satılmasının hüküm ve koşulları belirlenmektedir.

5.2.4.2.1.2 Kira Sözleşmesi

VKŞ ile Türkiye Finans arasındaki bu sözleşme kapsamında ihraca dayanak olan ve Türkiye Finans tarafından VKŞ'ye satılarak devredilmiş olan Varlık ve Hakların Türkiye Finans'a kiralanmasına, kira süresine (ihraç tarihi ile itfa tarihi arası) ve kira bedellerinin ödenmesine ilişkin hüküm ve koşullar belirlenmektedir.

5.2.4.2.1.3 Alım Taahhüdü

Türkiye Finans tarafından tek taraflı olarak düzenlenen bu taahhüt ile Türkiye Finans, Kira Sertifikalarının vadesi sonunda veya herhangi bir erken itfa durumunda dayanak Varlık ve Hakları itfa bedelini ödeyerek satın almasına ilişkin hüküm ve koşullar düzenlenmektedir.

5.2.4.2.1.4 Hizmet Sözleşmesi

VKŞ ve Türkiye Finans arasındaki bu sözleşme kapsamında ihraca dayanak olan ve VKŞ tarafından Türkiye Finans'a kiralanmış olan Varlık ve Hakların idaresi, bakım ve onarımı ile

vergi ve sigortaların ödenmesine ve takibine ve benzeri hususlara ilişkin olarak Türkiye Finansı yönetici olarak atanmakta ve buna ilişkin hüküm ve koşullar belirlenmektedir.

5.2.4.2.2 Sahipliğe Dayalı Kira Sertifikası İhracı Şeması ve İşlem Adımlar

5.2.4.2.2.1 Sahipliğe Dayalı Kira Sertifikası İhracı Şeması

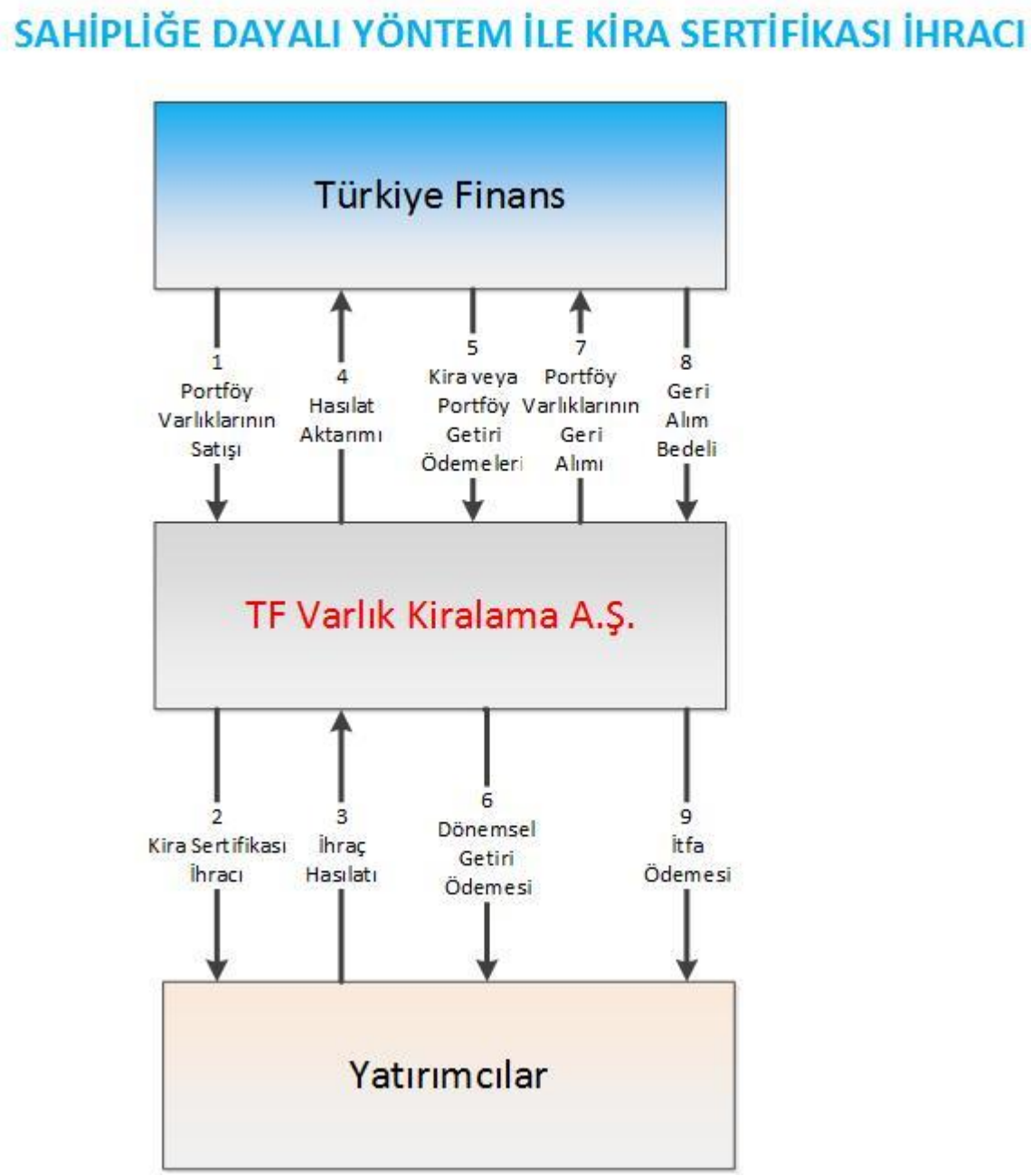

5.2.4.2.2.2 Sahipliğe Dayalı Kira Sertifikalarının İşlem Adımları

1. Türkiye Finans sahipliğe dayalı kira sertifikası ihracına dayanak teşkil eden varlık ve hakların ("**Portföy**") mülkiyetini VKŞ'ye devredecek, Portföy'de yer alan Varlık ve Hakların

devri tescile veya ilgili mevzuat uyarınca özel şekil şartlarına tabi olması durumunda devir için gerekli işlemler gerçekleştirilecektir.

2. VKŞ, Portföy'de yer alan varlık ve hakların değerinin azami %90'ı kadar bir tutarda sahipliğe dayalı Kira Sertifikası ihracı gerçekleştirecektir.

3. VKŞ ihracı gerçekleştirilecek Kira Sertifikalarını, Kira Sertifikalarını satın alan Yatırımcılara, Kira Sertifikalarının bedeli karşılığında aktaracaktır.

4. VKŞ yatırımcılardan tahsil ettiği ihraç hasılatını Portföy'ün bedeli olarak Türkiye Finans'a aktaracaktır.

5. Kira Sözleşmesi akdedilerek gerçekleştirilecek sahipliğe dayalı Kira Sertifikası ihraçlarında Türkiye Finans, kira ödemelerini, halka arz edilerek gerçekleştirilecek ihraçlarda sermaye piyasası aracı notunda, halka arz edilmeksizin gerçekleştirilen ihraçlarda Sertifika Hüküm ve Şartlarında belirtilen tarihlerde VKŞ'ye ödeyecektir. Türkiye Finans, Kira Sözleşmesi akdedilmeden gerçekleştirecek ve itfadan önce kupon ödemesi yapılacak sahipliğe dayalı kira sertifikası ihraçlarında; **(i)**VKŞ'ye satmış olduğu Portföy'de yer alan varlık ve haklar kiralanabilir taşınır veya taşınmaz eşya veya hak değilse ve itfadan önce kupon ödemesi gerçekleştirilecekse, Türkiye Finans Portföy'ü VKŞ adına yönetecektir. **(ii)** Portföy'den elde ettiği geliri, sermaye piyasası aracı notunda veya Sertifika Hüküm ve Şartlarında belirtilen tarihlerde VKŞ'ye aktarmadan önce Katılım Bankacılığı İlkelerine uygun yatırımlarda değerlendirilecektir. **(iii)**Portföy'den elde ettiği geliri, sermaye piyasası aracı notunda veya Sertifika Hüküm ve Şartlarında belirtilen tarihlerde VKŞ'ye aktaracaktır. Portföy'den elde edilen gelir, sermaye piyasası aracı notu veya Sertifika Hüküm ve Şartlarında belirtilen beklenen kar oranını geçerse, söz konusu tutar vekâlet ücreti olarak Türkiye Finans'a ait olacaktır. **(iv)** Türkiye Finans, Portföy'de yer alan varlık ve haklar ve atıl kalan fonların kullanılmasında kullanılan yatırımlar kapsamında herhangi bir nedenle (kira, yönetim vs.) doğrudan ve/veya dolaylı olarak borçlanan kişilerin ("**Portföy Borçluları**" ve "**Yatırım Borçluları**") borçlarını zamanında, tam ve eksiksiz olarak ifa edeceğini TBK m 128 anlamında üçüncü kişinin fiilini taahhüt eden sıfatıyla üstlenmiştir. Bu kapsamda, Türkiye Finans Portföy Borçluları'nın ve Yatırım Borçluları'nın borçlarını zamanında, tam ve eksiksiz ifa etmemesi neticesinde, **(A)**Portföy'den sermaye piyasası aracı notunda veya Sertifika Hüküm ve Şartları kapsamında belirtilen beklenen karı elde edemez ise, elde ettiği kar ile beklenen kar arasındaki farkı, **(B)**Portföy'den hiç kar etmez veya zarar ederse, zarar edilen tutarı sermaye piyasası aracı notunda veya Sertifika Hüküm ve Şartları kapsamında belirtilen beklenen karı, VKŞ'ye ödeyecektir. Bu kapsamda, VKŞ ve Yatırımcılar, Portföy Borçluları ve Yatırım Borçlularına ilişkin risklere maruz kalmayacak ve Türkiye Finans herhalde beklenen karı VKŞ'ye ödemek zorunda kalacaktır. Kira sözleşmesi akdedilmeden gerçekleştirilecek ve itfada ihraç tutarının üzerinde belirli bir kar marjı eklenerek kupon ödemesi yapılacak sahipliğe dayalı Kira Sertifikası ihraçlarında Türkiye Finans Portföy'ü VKŞ lehine yönetecektir. Portföy'den elde edilen gelir vekâlet ücreti olarak Türkiye Finans'a ait olacaktır.

6. Yukarıda 5'inci maddede belirtilen şekillerde gerçekleştirilecek sahipliğe dayalı Kira Sertifikası ihraçlarında VKŞ, Türkiye Finans'tan tahsil ettiği gelir ödemesini sermaye piyasası aracı notunda veya Sertifika Hüküm ve Şartlarında belirtilen tarihlerde yatırımcılara ödeyecektir.

7. İtfa tarihinde, Türkiye Finans Alım Taahhüdüne istinaden, Portföy'ü itfa bedelini ödemek suretiyle satın alacaktır. Alım taahhüdünün ifası hukuki nedenler de dâhil herhangi bir nedenle mümkün olmaması ve icra edilememesi halinde, Türkiye Finans VKŞ'ye itfa bedeli kadar tazminat ödeyecektir.

8. VKŞ, Türkiye Finans'tan tahsil ettiği İtfa Bedelini yatırımcılara ödeyecek ve Kira Sertifikaları itfa edilecektir.

Dayanak Varlık Olarak Kullanılması Planlanan Varlık ve Haklar

Sahipliğe dayalı olarak planlanan tertiplerde Portföy Varlıkları olarak Türkiye Finans'ın sahip olduğu Hazine VKŞ'nin ihraç ettiği TL cinsinden kira sertifikalarının kullanılması planlanmaktadır.

Kira Sertifikaları Tebliğ madde 5 (3) hükmüne göre; sahipliğe dayalı kira sertifikalarında İhraç Tutarı, dayanak Varlık ve Hakların gerçeğe uygun değerinin %90'ını aşamaz. Bu kapsamda Portföy Varlığı olarak kullanılması planlanan Hazine VKŞ TL kira sertifikalarının gerçeğe uygun değeri her bir tertip ihraç ile ilgili olarak Kurula yapılacak başvurusu sonrasında tertip ihraç onayından önce TCMB tarafından Resmi Gazete'de ilan edilen T.C. Merkez Bankasınca Belirlenen Döviz Kurları ve Devlet İç Borçlanma Senetlerinin Günlük Değerleri" başlığından ulaşılarak belirlenecektir.

Sahipliğe Dayalı Yöntemle Gerçekleşecek İşlemlerin Tahmini Tutarı:

İhraç Programı kapsamında gerçekleşecek işlemlerin 350.000.000 TL sine kadar olan kısmının sahipliğe dayalı olarak gerçekleştirilmesi planlanmaktadır. Bu tutar, piyasa koşullarına ve Türkiye Finans'ın dayanak Varlık ve Hak stoğuna göre farklılık gösterebilecektir.

5.2.4.3 Yönetim Sözleşmesine Dayalı Kira Sertifikası İhracı

5.2.4.3.1 Yönetim Sözleşmesine Dayalı Kira Sertifikalarına İlişkin Sözleşmeler

5.2.4.3.1.1 Yönetim Sözleşmesi

Yönetim sözleşmesi çerçevesinde Türkiye Finans, ihraca esas Varlık ve Hakları Türkiye Finans'a tahsis etmeyi ve/veya belirli bir portföyü oluşturarak VKŞ lehine yönetmeyi ve Varlık ve Haklardan elde edilen gelirleri VKŞ'ye ödemeyi taahhüt etmektedir.

5.2.4.3.1.2 Tasfiye Taahhüdü

Türkiye Finans'ın, Kira Sertifikalarının vadesi sonunda veya herhangi bir erken itfa durumunda Portföyü itfa bedelini ödeyerek tasfiye etmeyi üstlendiği tek taraflı taahhüttür.

5.2.4.3.2 Yönetim Sözleşmesine Dayalı Kira Sertifikası İhracı Şeması ve İşlem Adımları

5.2.4.3.2.1 Yönetim Sözleşmesine Dayalı Kira Sertifikası İhracı Şeması

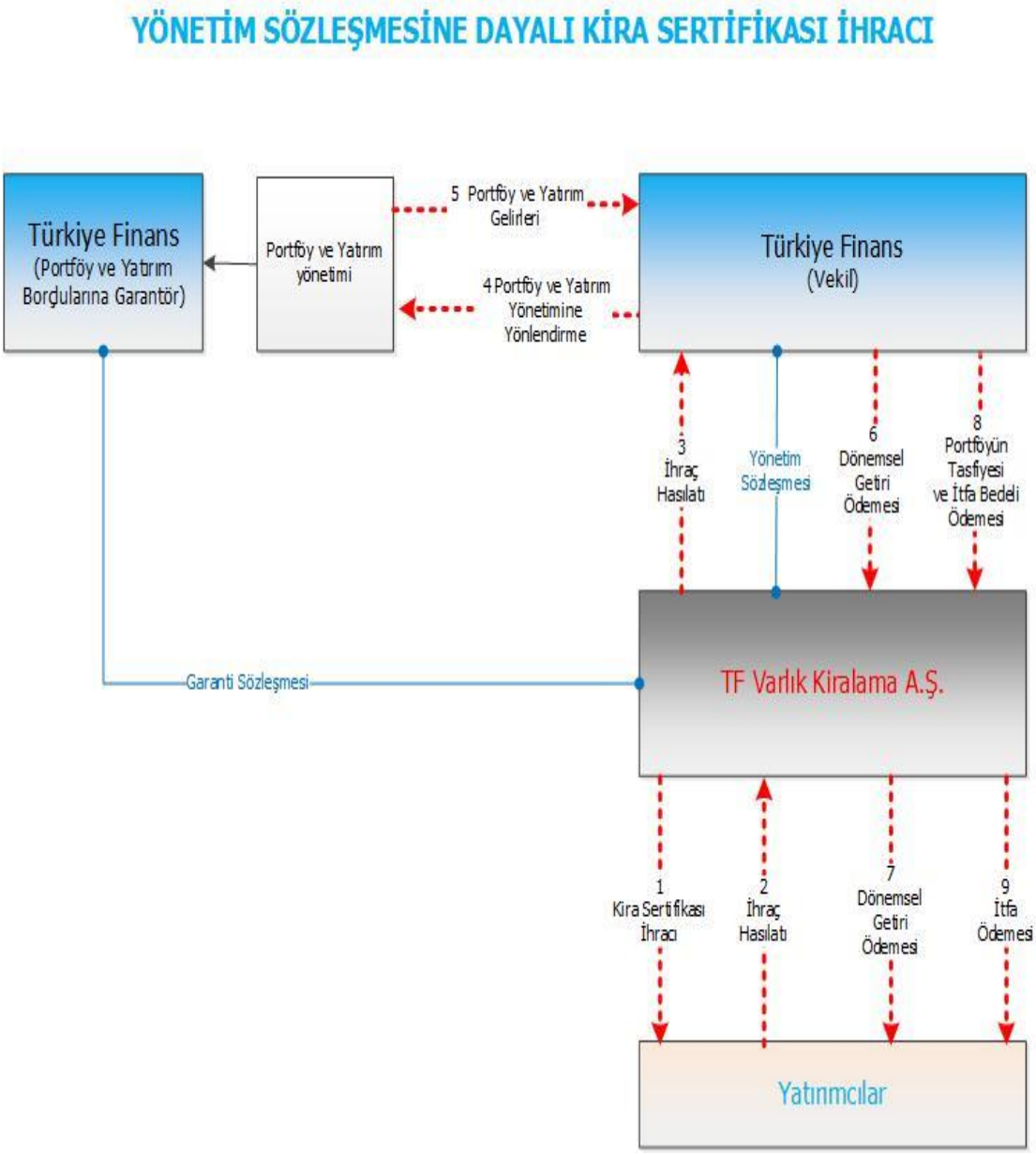

5.2.4.3.2.2 Yönetim Sözleşmesine Dayalı Kira Sertifikalarının İşlem Adımları

1. VKŞ tarafından yönetim sözleşmesine dayalı Kira Sertifikası ihracı gerçekleştirilecektir.
2. VKŞ ihracı gerçekleştirilecek Kira Sertifikalarını, Kira Sertifikalarını satın alan Yatırımcılara, kira sertifikalarının bedeli karşılığında aktaracaktır.
3. VKŞ Yatırımcılardan topladığı ihraç tutarını Türkiye Finans'a aktaracaktır.
4. Türkiye Finans, ihraç tutarı ile Kira Sertifikalarını, finansal kiralama sözleşmeleri kapsamında sahip olduğu Varlık ve Hakları, finansman desteklerini veya Danışma Kurulu'nca uygun görülecek başkaca Varlık ve Hakları ("**Uygun Portföy Varlıkları**") veya bu Varlık/Hakların oluşturduğu finansman havuzunu VKŞ'ye tahsis edecektir ("**Başlangıç Portföy Varlıkları**"). Başlangıç Portföy Varlıklarının belirlenmediği durumlarda Türkiye

Finans, katılım bankacılığı ilkeleri doğrultusunda, Portföy'ü oluşturacaktır. Başlangıç Portföy Varlıkları veya Türkiye Finans tarafından oluşturulacak Portföy, Yönetim Sözleşmesine istinaden, VKŞ'nin vekili sıfatı ile Türkiye Finans tarafından yönetilecektir. Türkiye Finans herhalde Portföy Varlıkları'nı Uygun Portföy Varlığı niteliğini haiz ikame varlıklarla değiştirebilecektir.

5. Türkiye Finans Portföy'den elde edilen gelirlerin tahsilatını gerçekleştirecektir.

6. Türkiye Finans, Portföy'den elde ettiği geliri, sermaye piyasası aracı notunda veya Sertifika Hüküm ve Şartlarında belirtilen tarihlerde VKŞ'ye aktaracaktır. Portföy'den elde edilen gelir, sermaye piyasası aracı notunda veya Sertifika Hüküm ve Şartlarında belirtilen beklenen kar oranını geçerse, söz konusu tutar vekâlet ücreti olarak Türkiye Finans'a ait olacaktır. Türkiye Finans, Portföy'de yer alan Varlık ve Haklar ve atıl kalan fonların kullanılmasında kullanılan yatırımlar kapsamında herhangi bir nedenle (kira, yönetim vs.) doğrudan ve/veya dolaylı olarak borçlanan kişilerin ("**Portföy Borçluları**" ve "**Yatırım Borçluları**") borçlarını zamanında, tam ve eksiksiz olarak ifa edeceğini Teminat Mektubu kapsamında TBK madde 128 anlamında üçüncü kişinin fiilini taahhüt eden sıfatıyla üstlenmiştir. Bu kapsamda Türkiye Finans, Portföy Borçluları'nın ve Yatırım Borçluları'nın borçlarını zamanında, tam ve eksiksiz ifa etmemesi neticesinde, **(A)**Portföy'den sermaye piyasası aracı notunda veya Sertifika Hüküm ve Şartları kapsamında belirtilen beklenen karı elde edemez ise, elde ettiği kar ile beklenen kar arasındaki farkı, **(B)**Portföy'den hiç kar etmez veya zarar ederse, zarar edilen tutarı sermaye piyasası aracı notunda veya Sertifika Hüküm ve Şartları kapsamında belirtilen beklenen karı, Teminat Mektubu kapsamında VKŞ'ye ödeyecektir. Şüpheye mahal vermemek için belirtmek gerekir ki, Teminat Mektubu kapsamında sadece Portföy Borçluları ve Yatırım Borçluları'nın Portföy Varlıkları ve diğer yatırımlar kapsamındaki borçlarını gereği gibi, zamanında, tam ve eksiksiz olarak yerine getireceği Banka tarafından TBK m. 128 anlamında taahhüt edilmektedir. Porföy Borçluları'nın ve Yatırım Borçluları'nın Portföy Varlıkları ve diğer yatırımlar kapsamıdaki borçlarını gereği, gibi, zamanında, tam ve eksiksiz olarak yerine getirmesi dışında, Banka'nın İşlem Sözleşmelerine aykırı davranması dışında bir nedenle, Beklenen Kar elde edilemez veya zarar edilirse ve Banka'nın İşlem Sözleşmelerine uygun davrandığı Banka tarafından ispat edilirse, Banka Beklenen Kar ile Porföy Gelirleri arasındaki farktan, zarar edilmesi halinde ise zarardan VKŞ'ye karşı sorumlu değildir. Bu kapsamda Başlangıç Portföy Varlıkları'nın belirlenmediği veya Türkiye Finans'ın Sermaye Piyasası Aracı Notunda/Sertifika Hüküm ve Şartlarında beklenen karı karşılayacak düzeyde gelir üreten ve Katılım Bankacılığı İlkeleri doğrultusunda VKŞ'ye tahsis edebileceği Varlık ve/ve Hak kapasitesinin olduğunu beyan etmediği yönetim sözleşmesine dayalı Kira Sertifikası ihraçlarında, Türkiye Finans kusur veya Sözleşme'ye aykırılık bulunmaması şartıyla, basiretli bir tacir gibi piyasa şartlarına göre vekâlet görevini yerine getirirken, beklenen kârı elde edecek kadar finansman sağlayamaz ve/ veya yatırım yapamaz ise Türkiye Finans'ın, VKŞ'ye karşı karın elde edilmemesi veya zarar edilmesi nedeniyle herhangi bir sorumluluğu bulunmamaktadır.

7. VKŞ Türkiye Finans'tan tarafından yapılan ödemeleri Yatırımcılara aktaracaktır.

8. İtfa tarihinde, Türkiye Finans Tasfiye Taahhüdüne istinaden, Portföy'ü itfa bedelini ödemek suretiyle tasfiye edecektir.

9. Portföy tasfiye edildikten sonra, Portföyün tasfiyesinden elde edilen gelir VKŞ tarafından yatırımcılara aktarılacak ve Kira Sertifikaları itfa edilecektir.

Başlangıç Portföy Varlıkları Olarak Kullanılması Planlanan Varlık ve Haklar

Yönetim sözleşmesine dayalı olarak planlanan tertiplerde Başlangıç Portföy Varlıkları olarak, VKŞ tarafından daha önce gerçekleşen ihraçlara benzer şekilde; bunlarla sınırlı olmamak üzere, Hazine VKŞ veya TFKB VKŞ gibi şirketler tarafından ihraç edilmiş kira sertifikalarının, finansal kiralama sözleşmeleri ve Danışma Kurulunca uygun görülen diğer varlıkların ve hakların kullanılması planlanmaktadır

Ayrıca Başlangıç Portföy Varlıklarının belirlenmediği ihraçlarda, Türkiye Finans, Katılım Bankacılığı İlkeleri doğrultusunda, Finansman Destekleri ve Katılım Bankacılığı ilkelerine diğer yatırımlarla Portföyü oluşturacaktır.

Yönetim Sözleşmesine Dayalı Yöntemle Gerçekleşecek İşlemlerin Tahmini Tutarı:

İhraç Programı kapsamında gerçekleşecek işlemlerin, 4.550.000.000 TL'sine kadar olan kısmının yönetim sözleşmesine dayalı olarak gerçekleştirilmesi planlanmaktadır. Bu tutar piyasa koşullarına ve Türkiye Finans'ın Varlık ve Hak stoğuna göre farklılık gösterebilecektir.

5.2.4.4 Alım-Satıma Dayalı Kira Sertifikası İhracı

5.2.4.4.1 Alım Satıma Dayalı Kira Sertifikalarına İlişkin Sözleşmeler

5.2.4.4.1.1 Emtia Alım Satım Sözleşmesi

Bu sözleşme ile ihraca esas Varlık ve Hakların VKŞ tarafından peşin olarak satın alınarak, Fon Kullanıcısına vadeli olarak satılmasına ilişkin hüküm ve koşullar belirlenmektedir. Bu sözleşme; **(i)** Türkiye Finans tarafından VKŞ'ye Sipariş Formu iletilmesi, **(ii)** VKŞ tarafından Türkiye Finans'a Teklif Mektubu'nun gönderilmesi, **(iii)** Türkiye Finans tarafından düzenlenen Kabul Beyanı'nın VKŞ'ye ulaşması ile birlikte kurulacaktır.

5.2.4.4.2 Alım-Satıma Dayalı Kira Sertifikası İhracı Şeması ve İşlem Adımları

5.2.4.4.2.1 Alım-Satıma Dayalı Kira Sertifikası İhracı Şeması

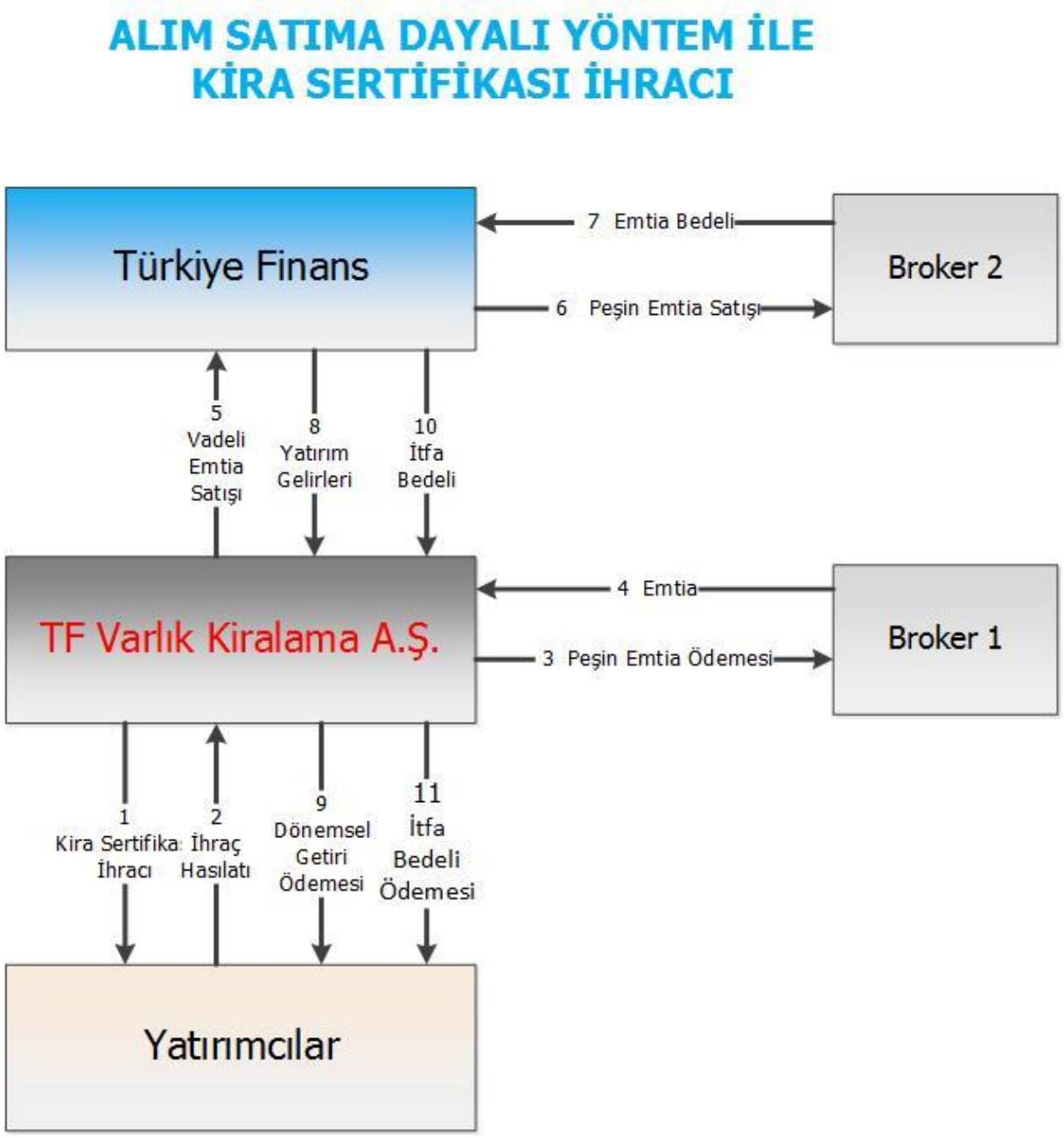

5.2.4.4.2.2 Alım Satıma Dayalı Kira Sertifikalarının İşlem Adımları

1. VKŞ tarafından alım-satıma dayalı Kira Sertifikası ihracı gerçekleştirilecektir.

2. VKŞ ihracı gerçekleştirilecek Kira Sertifikalarını, Kira Sertifikalarını satın alan Yatırımcılara, Kira Sertifikalarının bedeli karşılığında aktaracaktır.

3. İhraç gerçekleştikten ve Yatırımcılar Kira Sertifikalarının bedellerini ödedikten sonra, VKŞ, likit piyasadan Emtia'yı satın alacaktır. Söz konusu Emtia VKŞ'nin Türkiye Finans'a verdiği vekalete istinaden Türkiye Finans tarafından VKŞ adına tedarikçiden (Broker 1) satın alınacaktır.

4. Tedarikçi (Borker 1) Emtia'yı hükmen teslim esasları çerçevesinde VKŞ'ye teslim edecektir.

5. VKŞ, Türkiye Finans aracılığı ile satın almış olduğu Emtia'yı ihraç tutarı üzerine belirli bir kar marjı koyulması sureti ile belirlenen vadeli Emtia satış fiyatı üzerinden Türkiye Finans'a satacaktır.

6. Türkiye Finans, VKŞ'den satın almış olduğu Emtia'yı ihraç tutarı kadar bir bedelle tedarikçi (broker 1) dışındaki başka bir kişiye (broker 2) satacaktır.

7. Broker 2 Emtia bedelini Türkiye Finans'a ödeyecektir.

8. Vadeli Emtia satış fiyatı, sermaye piyasası aracı notunda veya Sertifika Hüküm ve Şartlarında belirlenen tarihlerde Türkiye Finans tarafından VKŞ'ye ödenecektir.

9. VKŞ, gelir dağıtım tarihlerinde, Türkiye Finans'tan yapmış olduğu tahsilatı yatırımcılara aktaracaktır.

10. İtfa tarihinde, Türkiye Finans vadeli satış fiyatının son taksitini (itfa bedelini) VKŞ'ye ödeyecektir.

11. Vadeli Emtia satış bedelinin VKŞ'ye ödendikten sonra, VKŞ itfa bedelini yatırımcılara ödeyecek ve kira sertifikaları itfa edilecektir.

Dayanak Varlık Olarak Kullanılması Planlanan Varlık ve Haklar

Alım-satıma dayalı olarak planlanan tertiplerde dayanak Varlıklar ve Haklar (emtia), likit piyasalarda alınıp satılabilen platinyum, paladyum gibi varlıklardır.

Alım-Satıma Dayalı Yöntemle Gerçekleşecek İşlemlerin Tahmini Tutarı:

Program kapsamında gerçekleşecek işlemlerin, 100.000.000 TL'sine kadar olan kısmının alım satıma dayalı olarak gerçekleştirilmesi planlanmaktadır. Bu tutar, piyasa koşullarına göre farklılık gösterebilecektir.

KİRA SERTİFİKASI TÜRLERİNE GÖRE YAPILMASI PLANLANAN İHRAÇ TUTARLARI	
SAHİPLİĞE DAYALI	350.000.000 TL
YÖNETİM SÖZLEŞMESİNE DAYALI	4.550.000.000 TL
ALIM- SATIMA DAYALI	100.000.000 TL

VKŞ ve Türkiye Finans, yukarıda belirtilen limitler arasında aktarım yapabilir.

6. FON KULLANICISININ FAALİYETLERİ HAKKINDA GENEL BİLGİLER

6.1 Ana faaliyet alanları:

6.1.1 İhraççı bilgi dokümanında yer alması gereken finansal tablo dönemleri itibarıyla ana ürün/hizmet kategorilerini de içerecek şekilde fon kullanıcısının faaliyetleri hakkında bilgi:

Bin TL	**Bağımsız Denetimden Geçmiş Konsolide 01.01.2018-31.12.2018**	%	**Bağımsız Denetimden Geçmiş Konsolide 01.01.2017-31.12.2017**	%
Net Kar Payı Geliri/Gideri	1.745.826	68%	1.451.436	76%
Net Ücret ve Komisyon Gelirleri/ Giderleri	126.792	5%	135.780	8%
Ticari Kar / Zarar (Net)	83.908	3%	22.125	1%
Diğer Faaliyet Gelirleri	621.593	24%	304.622	16%
TOPLAM	**2.578.119**		**1.913.963**	

Türkiye Finans, Katılım Bankaılığı İlkerine uygun olarak fon toplamakta, üçüncü kişilere finansman sağlamakta ve Bankacılık Kanunu, sair mevzuat ve Esas Sözleşmesinde öngörülen çeşitli faaliyetleri yürürtmektedir.

Bin TL	**Sınırlı Bağımsız Denetimden Geçmiş 01.01.2018-31.12.2018**
KÂR PAYI GELİRLERİ	**3.901.907**
Kredilerden Alınan Kâr Payları	3.356.338
Zorunlu Karşılıklardan Alınan Gelirler	80.686
Bankalardan Alınan Gelirler	4.366
Menkul Değerlerden Alınan Gelirler	297.570
Gerçeğe Uygun Değer Farkı Diğer Kapsamlı Gelire Yansıtılanlar	254.020
İtfa Edilmiş Maliyeti İle Ölçülenler	43.550
Finansal Kiralama Gelirleri	131.101
Diğer Kâr Payı Gelirleri	31.846
KÂR PAYI GİDERLERİ (-)	**2.156.081**
Katılma Hesaplarına Verilen Kâr Payları	1.233.647
Kullanılan Kredilere Verilen Kâr Payları	317.489
Para Piyasası İşlemlerine Verilen Kâr Payları	73.734
İhraç Edilen Menkul Kıymetlere Verilen Kâr Payları	429.437
Diğer Kâr Payı Giderleri	101.774
NET KÂR PAYI GELİRİ/GİDERİ	**1.745.826**
NET ÜCRET VE KOMİSYON GELİRLERİ/GİDERLERİ	**126.792**
Alınan Ücret ve Komisyonlar	315.163
Gayri Nakdi Kredilerden	99.223
Diğer	215.940

Verilen Ücret ve Komisyonlar (-)	188.371
Gayri Nakdi Kredilere	-
Diğer	188.371

(Bin TL)	**Sınırlı Bağımsız Denetimden Geçmiş 01.01.2017-31.12.2017**
KÂR PAYI GELİRLERİ	**2.896.490**
Kredilerden Alınan Kâr Payları	2.394.012
Zorunlu Karşılıklardan Alınan Gelirler	39.742
Bankalardan Alınan Gelirler	1.969
Para Piyasası İşlemlerinden Alınan Gelirler	-
Menkul Değerlerden Alınan Gelirler	289.522
Alım Satım Amaçlı Finansal Varlıklardan	-
Gerçeğe Uygun Değer Farkı Kar/Zarara Yansıtılan Olarak Sınıflandırılan FV	-
Satılmaya Hazır Finansal Varlıklardan	220.070
Vadeye Kadar Elde Tutulacak Yatırımlardan	69.452
Finansal Kiralama Gelirleri	142.158
Diğer Kâr Payı Gelirleri	29.087
KÂR PAYI GİDERLERİ	**1.445.054**
Katılma Hesaplarına Verilen Kâr Payları	836.262
Kullanılan Kredilere Verilen Kâr Payları	204.627
Para Piyasası İşlemlerine Verilen Kâr Payları	42.304
İhraç Edilen Menkul Kıymetlere Verilen Kâr Payları	290.951
Diğer Kâr Payı Giderleri	70.910
NET KÂR PAYI GELİRİ/GİDERİ	**1.451.436**
NET ÜCRET VE KOMİSYON GELİRLERİ/GİDERLERİ	**135.780**
Alınan Ücret ve Komisyonlar	292.750
Gayri Nakdi Kredilerden	117.821
Diğer	174.929
Verilen Ücret ve Komisyonlar	156.970
Gayri Nakdi Kredilere	-
Diğer	156.970

6.1.2 Araştırma ve geliştirme süreci devam eden önemli nitelikte ürün ve hizmetler ile söz konusu ürün ve hizmetlere ilişkin araştırma ve geliştirme sürecinde gelinen aşama hakkında ticari sırrı açığa çıkarmayacak nitelikte kamuya duyurulmuş bilgi:

Türkiye Finans, üreten ve ekonomiye kalıcı değer katan aktörleri destekleme ana fikri etrafında yapılandırdığı stratejisi ile KOBİ'ler başta olmak üzere, ağırlıklı olarak reel sektörde faaliyet gösteren büyük ve yaygın müşteri kitlesine, değer önerisi güçlü ürün, hizmet ve çözümleriyle desteğini çok yönlü olarak sürdürmektedir.

Etkin ürün yönetimi, servis mükemmelliği, operasyonel hız ve kalite anlayışı ile bütünleşik çözümler sunularak, müşterilere kullandırılan nakdi fonlarda 31.12.2018 itibarıyla Ticari segmentte 10,28 milyar TL, Kurumsal segmentte 10,41 Milyar TL ve OBİ segmentinde 3,83 Milyar TL'ye ulaşılmıştır. Ticari Bankacılık Grubu olarak ise toplamda 24,52 Milyar TL nakdi fon büyüklüğüne ulaşılmıştır.

Yasal KOBİ tanımına göre 31.12.2018 itibarıyla Türkiye Finans'ın KOBİ nakdi kredilerinin katılım bankaları içerisindeki payı %35, bankacılık sektöründeki payı ise %2,3'dür. KOBİ

gayrinakdi kredilerinde ise katılım bankaları içerisindeki payı %23,6, bankacılık sektöründeki payı ise %2,2 olarak gerçekleşmiştir. Sektörde nakdi krediler* içindeki KOBİ payı %25,5, gayrinakdi krediler içindeki KOBİ payı ise %24'dür. Türkiye Finans'ta ise nakdi krediler*

içindeki KOBİ payı %50,7, gayrinakdi krediler içindeki KOBİ payı %54,7 olarak gerçekleşmiştir.

Türkiye Finans'ın önemli nitelikte yeni ürün ve hizmetleri aşağıda sıralanmıştır:

Opsiyon (Vaad) İşlemleri: Kur riskinden korunma amaçlı olarak belirli bir vadede belirli bir tutarın belirli bir kur seviyesinden alma veya satma hakkının olduğu işlemlerdir. Opsiyon (Vaad) vazgeçilebilir niteliktedir. İmzalanacak sözleşmede şartları belirlenen durumlarda, Opsiyon (Vaad) alıcısının vade sonunda vazgeçme hakkı bulunmaktadır.

Çapraz Kur Değişimi: Bir yıldan uzun vadeli kur riskinden korunma amaçlı yapılan swap işlemidir. Bilançoda uzun vadeli kur riski bulunması durumunda, her risk vadesine forward işlemi yapılarak, ilgili riskten korunma sağlanır.

Profit Rate Swap: Bir yıldan uzun vadeli kredilerin fonlama maliyetlerinin belirsizliğinden kaynaklanan risklere karşı korunma sağlayan üründür.

Kısmi Kur Riski Korumalı YP Finansman: Bir kredi işlemi ile iki adet Opsiyon (Vaad) işleminin birleşiminden oluşmaktadır. Fonlama maliyetlerinin düşürülmesi amaçlanmaktadır.

Sevk Öncesi İhracat Kredileri (SÖİK): İhracatçılara, ihracata yönelik üretim yapan imalatçılara destek olmak üzere Türkiye İhracat ve Kredi Bankası A.Ş. (Türk Eximbank) ile ortak çalışmalara devam edilmiş, müşterilerin ihtiyaçları doğrultusunda ve katılım bankacılığı prensipleri çerçevesinde "Sevk Öncesi İhracat Kredileri" (SÖİK) hizmete sunulmuştur. 31.12.2018 itibarıyla bu kredilerde 4.6 Milyon USD üzeri riske ulaşılmıştır.

Doğrudan Tahsilat Sistemi (DTS): Müşterilere hızlı tahsilat ve ödeme kolaylığı sağlayan doğrudan tahsilat sisteminde hizmet verilen ana bayii sayısı 159'a alt bayi sayısı ise 468'e yükselmiştir.

Finansal Kiralama: Ticari Bankacılık Grubu bünyesindeki tüzel kişi işletmelerin makine, teçhizat vb. yatırım ihtiyaçlarına finansal kiralama desteği sunalarak leasing hacmi 31.12.2018 itibariyle 770 milyon TL'ye ulaşmıştır.

Siftah Kart: KOBİ'lere mal ve hizmet alımlarında şubeye uğramadan, önceden seçilmiş ve sisteme tanımlanmış taksit modellerine göre, POS üzerinden katılım bankacılığı prensipleri çerçevesinde tüm harcamalarını taksitlendirme olanağı sunulmaktadır.

Faal Kart: İşletmelerin ticari faaliyetleriyle ilgili mal ve hizmet alımlarının anlaşılan taksit sayısı ve kâr payı üzerinden hızlı, kolay ve anında taksitlendirilmesini sağlayan "Faal Kart", yapılan sistem geliştirmesi ile tüm tüzel kişi müşterilerin kullanımına sunulmaktadır.

Sigorta Ürünleri: Türkiye Finans ürün ve hizmetlerinde müşteri deneyimini iyileştirmeye yönelik çalışmalar devam ettirilereksigorta acenteliği faaliyetlerinde; KOBİ ve İşletmelerin

risklere karşı korunması ve risk bilincinin yerleşmesi amacıyla İşyerim Güvende, Limit Güvence, Çek Güvence ve Faal/Siftah Kart Güvence, İnşaat All Risk, İş Yeri Yangın, Leasing All Risk sigorta ürünleri müşterilerinkullanımına sunulmaktadır.

Yatırım Teşvikli Fon Kullandırımı: Ticaret Bakanlığı) ile imzalanan "Kâr Payı Destek Protokolü" kapsamında yatırım teşvik belgesi almış firmalar desteklenmeye devam edilmektedir.

KGF: KOBİ'lerin finansmana erişimini kolaylaştırmak için çözüm odaklı bir yaklaşım sergilenerek Hazine Destekli Kredi Garanti Fonu A.Ş. (KGF) kefaletli kredilerde bankacılık sektöründe öncü olmaya devam edilmektedir.

Fonlu Çek: Katılım Bankacılığında bir ilk gerçekleştirilerek müşterilerin mal ve hizmet karşılığında düzenlemiş olduğu çek bedelini ödeme tarihinde hesapta yeterli bakiye olmasa bile otomatik olarak fonlayan Fonlu Çek ürünü müşterilerin kullanımına sunulmaktadır.

Okul Tahsilat Sistemi (OTS): Anlaşmalı eğitim kurumları velilerinin, okul taksit ödemeleri için kullanılan Banka otomatik tahsilat sistemidir.Müşteriler kredi kartlarından veya özel cari hesaplarından ödeme talimatı vererek veya Okul Yedek Hesap limitine başvururak, limitlerinin onaylanması durumunda ilgili taksit gününde hesaplarında yeterli bakiye olmasa dahi ödemelerini gerçekleştirebilmektedir.

Finansör: Tüketici ihtiyaç finansmanı limiti olup bir banka kartı aracılığı ile kullanılmakta ve POS'tan anında ve hızlı alışveriş imkanı sunulmaktadır.

Döviz POS: Yurt dışı kart hamillerine TL, USD, EUR, GBP, JPY, RUB, SAR döviz kurları üzerinden satış yapılabilmesini sağlayan ve yine aynı döviz kurları üzerinden üye işyeri hesaplarına satış bedelinin alacak geçtiği özel POS çözümü olan Döviz POS uygulaması sunulmaktadır..

Bol Kepçe Hesap: Ekim 2017 itibariyle çalışmaları tamamlanan katılım bankacılığında bir ilk olan Bol Kepçe Hesap ile müşterilerin birikimleri hem Türkiye Finans'ın fon kullanıcısı olduğu Kira Sertifikası hem de Katılma Hesabı olmak üzere iki farklı yatırım aracında değerlendirilerek (%50 kira sertifikası %50 katılma hesabı) müşterilere katılma hesaplarına göre, yüksek kâr payı getirisinden faydalanma olanağı sağlanmaktadır.

Yedek Hesap: Müşterilerin acil ihtiyaçlarını finanse edebilmeleri için, hesaplarında yeterli tutar olmaması durumunda kullanılabilecekleri Karz-ı Hasenli Kredili Cari Hesap limiti olup tüketici finansmanı ürünüdür. Yedek hesap ile müşterilerimizin işlem ücreti ve kâr oranı olmadan limitleri dâhilinde fatura ödemeleri yapmaları, yurt içi tüm ATM'lerden finansman desteği almaları sağlanmaktadır.

Kare Kodlu Çek: Çek yaprağı üzerinde yer alan karekodun Findeks Mobil Uygulamasına okutulması ile çekin doğruluğuna ve keşidecinin çek ödeme alışkanlıklarına ilişkin rapor müşterilerin kullanımına sunulmaktadır..

Çeyiz Hesap : Uzun vadede yüksek kâr payı getirisi sağlayan, düzenli ödeme ile devlet katkısı sunan yeni katılma hesabı 18-24 yaş arası müşterilere sunulmaktadır..

Konut Hesap : Uzun vadede yüksek kâr payı getirisi sağlayan, düzenli ödeme ile devlet katkısı sunan Konut Hesap, ilk kez ev sahibi olmak isteyenlere en az üç yıl boyunca sistemde kalmak ve düzenli birikim yapmak koşuluyla devlet desteği sağlayan bir katılma hesabıdır.

Dert Çözen Finansman: Türkiye Finans müşterilerinin günlük yaşamında karşılarına çıkan ihtiyaçlara çözüm üreten, katılım bankacılığı prensipleri çerçevesinde ihtiyaç finansmanı ürünümüşterilerin kullanımına sunulmaktadır..

Yatırım Vekaleti Sözleşmesine Dayalı Katılma Hesabı: Yatırım vekâleti sözleşmesine dayalı katılma hesaplarında toplanan fonların işletilmesi sonucu kâr elde edilmesi halinde tüzel kişi müşterilere kar payı getirisinden faydalanma olanağı sunulmaktadır.

Esnek Destek Finansmanı : Firmaların kısa vadeli işletme sermayesi ihtiyaçlarını karşılayabilmelerini, nakit yönetimini sağlıklı ve verimli şekilde gerçekleştirebilmelerini sağlamak amacıyla geliştirilen, esnek ödeme ve tekrar kullanma imkânı sağlayan, vade sonuna kadar kar oranı sabit olan bir finansman desteğidir.

*Nakdi kredilere; finansal kiralama alacakları dahil, donuk alacaklar ve reeskontlar hariçtir. Sektör ve Katılım Bankaları verileri BDDK aylık bültenden alınmıştır.
http://ebulten.bddk.org.tr/ABMVC/#
BDDK interaktif bülten güncellenme tarihi: (12.02.2019)

6.2 Başlıca sektörler/pazarlar:

6.2.1 Faaliyet gösterilen sektörler/pazarlar ve fon kullanıcısının bu sektörlerdeki/pazarlardaki yeri ile avantaj ve dezavantajları hakkında bilgi:

TCMB, Nisan 2019 PPK toplantısında politika faizi olan haftalık repo faizini %24'te sabit tuttu. Açıklama metninde son dönem açıklanan verilerle birlikte ekonomide dengelenme eğilimin devam ettiği, dış talep gücünü korumaya devam ederken, iktisadi faaliyetin yavaş seyir izlediği, cari dengedeki iyileşme eğiliminin devam etmesi beklendiği belirtildi. İç talebe bağlı olarak enflasyonda iyileşme olduğunu belirten TCMB, gıda fiyatları ve ithal girdi maliyetlerindeki artışlar enflasyon beklentilerindeki yüksek seyrin fiyat istikrarına yönelik risklerin devam ettiğini belirtti. TCMB, 2019 yıl sonu enflasyon beklentisini %14,6 olarak ilan etti.

Küresel ekonomide süregelen belirsizliklere rağmen, son dönemde, gelişmiş ekonomilerdeki toparlanmanın belirginleşmesi ve küresel ticaret hacmindeki artış eğilimi olumlu bir büyüme performansına işaret etmektedir. Yalnız son dönemde ortaya çıkan ticaret savaşları iddiaları bu pozitif görünüme gölge düşürmüştür, bu husus yatırımcılar açısından bir dezavantajlı bir durum oluşturabilir. Dünya'nın önde gelen merkez bankalarının faiz ve bilanço konularındaki açıklamaları dikkatle takip edilmektedir. Önümüzdeki dönemde de küresel zorluklar içerisinde artan getiri arayışı ile Türkiye'ye ve ülkenin önde gelen finans kurumlarından Türkiye Finans gibi temelleri güçlü şirketlerin ihraç ettiği özel sektör tahvillerine/kira sertifikalarına yatırımcıların artan oranda bir teveccüh göstereceği düşünülmektedir. Küresel belirsizliklerin önümüzdeki dönemde azalmasının da yardımıyla, TCMB'nin mevcut sıkı politika duruşu ile birlikte hükümetin mali politika önlemlerini enflasyon beklentileri iyileşene dek koruyarak tahvillere/kira sertifikalarına yönelik yabancı yatırımcı ilgisini arttırması beklenmektedir.

TCMB' nin bir hafta vadeli repo ihale faiz oranını politika faizi olarak tanımlamasıyla birlikte sadeleşme süreci tamamlanmış olup piyasalarda öngörülebilirlik artmıştır.Küresel ve/veya ulusal enflasyon dinamiklerinde beklenmedik bir artış olması durumunda tahvil/kira sertifikası getirilerinin de yeniden yükselmesi riski söz konusu olabilecektir.

31.12.2018 İtibariyle bankacılık sektörünün donuk alacaklar, reeskont ve finansal kiralama işlemleri dahil toplam nakdi kredileri yılsonuna göre %13,8 artarak 2,457 milyar TL'ye ulaşmıştır.

Aynı dönemde bireysel krediler %3,2, KOBİ kredileri %19,3, ticari krediler* ise %16,5 oranında artmıştır.

Bankacılık sektörünün bankalar mevduatı ve reeskontlar dahil toplam mevduatı 31.12.2018 de yılsonuna göre %19,9 artışla 2,164 milyar TL'ye ulaşmıştır. Mevduatın toplam pasifler içindeki payı %56 olarak gerçekleşmiştir.

Bununla birlikte, Katılım Bankalarının toplam aktif büyüklüğü 31.12.2018 itibarıyla geçen yılın aynı dönemine göre %29,1 artarak 207 milyar TL'ye ulaşmıştır. Aynı dönemde bankalar mevduatı/katılım fonları ve reeskontlar dahil toplanan fonlar miktarı %30,3 artışla 140 milyar TL'ye, donuk alacaklar, reeskontlar ve finansal kiralama alacakları dahil kullandırılan fonları ise %15,5 artışla 124 milyar TL'ye ulaşmıştır.

Sektörün 31.12.2018 karı yıllık %10 artışla 53,5 milyar TL olarak gerçekleşirken, Katılım Bankalarının karı ise %34 artışla 2.123 milyon TL seviyesine yükselmiştir.

31.12.2018 itibarıyla Türkiye Finans'ın Pazar Payı					
(Milyon TL)	Türkiye Finans	Bankacılık Sektörü	Katılım Bankaları	Sektör İçindeki Pay	Katılım Bankaları İçindeki Pay
Toplam Aktif	46,613	3,867,135	206,806	1.21%	22.5%
Krediler**	30,088	2,457,276	124,382	1.22%	24.2%
Mevduat (Katılım Fonu)***	26,862	2,163,611	139,806	1.24%	19.2%

**Ticari kredilere Finansal Kiralama Alacakları dahildir.*
***Donuk Alacaklar (Net), Kredi Faiz (Kar Payı) ve Gelir Tah. Reeskontları ve Finansal Kiralama Alacakları (Net) dahildir.*
****Bankalar Mevduatı ve Mevduat (Katılım Fonu) Faiz (Kar Payı) Reeskontları dahildir.*

Sektör ve Katılım Bankaları
BDDK interaktif bülten güncellenme tarihi: (12.02.2019)
http://ebulten.bddk.org.tr/ABMVC/

Türkiye Finans; Anadolu Finans Kurumu ve Family Finans'ın birleşmesi ile kurulmuştur. BDDK'nın 28.12.2005 tarih ve 1764 sayılı kararı ile onay verdiği birleşme sonrası 30.12.2005 tarih ve 1747 sayılı BDDK kararı ile de Banka ünvanı Türkiye Finans Katılım Bankası A.Ş. olarak değiştirilmiştir. 2008 yılında aktif büyüklüğü ile Suudi Arabistan'ın en büyük bankası

olan NCB, Bankanın % 60 hissesini alarak Suudi Arabistan'ın Türkiye'deki en büyük yatırımını gerçekleştirmiştir. Yıllar içerisinde gerçekleştirilen sermaye arttırımları ile NCB' nin Banka' daki payı % 67,03' e yükselmiştir.

Türkiye Finans			
Perakende Bankacılık	**Ticari ve Kurumsal Bankacılık**	**Finansal Kurumlar ve Hazine**	**Dijital Bankacılık**
Bireysel Emeklilik	Nakdi Krediler	Muhabir Banka İlişkileri	Mobil Bankacılık
Bireysel ve İşletme Kredileri	Gayrı Nakdi Krediler	Ülke Kredileri	İnternet Bankacılığı
Fon Toplama	Dış Ticaret ve Finansman	Sermaye Piyasası İşlemleri	Telefon Bankacılığı
Bireysel ve Ticari Kredi Kartları ve Banka Kartları	Nakit Yönetimi, Kredi Kartları	Hazine İşlemleri	ATM Bankacılığı

Türkiye Finans'ın temel faaliyet alanı perakende bankacılık, ticari ve kurumsal bankacılık, finansal kurumlar ve hazine ile dijital bankacılık ana başlığı altında toplanan bankacılık faaliyetlerini kapsamaktadır. Aşağıdaki tabloda, Türkiye Finans'ın müşteri grupları belirtilmiştir :

Müşteri Grupları	
Perakende Bankacılık	**Ticari ve Kurumsal Bankacılık**
Perakende	Kurumsal
Girişimci	Ticari
	Obi

Perakende Bankacılık Grubu:

Perakende Bankacılık Grubu, Temmuz 2017 itibariyle kurulmuş ve Perakende Şubeler aracılığıyla "Perakende" ve "Girişimci" segmentindeki müşterilere hizmet vermeye başlamıştır. Yeni organizasyon ile belirlenmiş olan hedef kitlenin ihtiyaçlarına göre yapılandırılmış hizmet kanallarıyla uzmanlaşma sağlanmıştır.

Perakende Bankacılık Grubu iki ana segmentten oluşmaktadır;

(a) Perakende Bankacılık (Bireysel ve Varlıklı, İşletme segment)
(b) Girişimci Bankacılık

Perakende Bankacılık: Bireysel Bankacılık Segmenti ana faaliyeti Katılım Bankacılığı ilkelerine uygun olarak sunulan tüketici kredileri, cari hesaplar ve tüketici ürünleridir. Bireysel Bankacılık Segmenti, "Bireysel ", "İşletme " ve "Varlıklı" olmak üzere üç ana segmentten oluşmaktadır. Varlıklı segment kriteri; ortalama katılım fonu bakiyesi ve ipotek limiti 100.000 TL ve 150.000 TL'nin üzerinde olan müşterilerden oluşmaktadır; Bireysel segment kriteri;

ortalama katılım fonu ve ipotek limiti 100.000 TL'nin altında ve 150.000 TL olan müşterilerden oluşmaktadır. İşletme Segment kriteri ise; 0 - 1 Milyon TL ciroya sahip kurumsal müşterilerden oluşmaktadır.

Perakende Bankacılık Segmenti yaklaşık 3,5 milyon müşteriye hizmet vermektedir.(2.929.243 milyon Bireysel, 73.371 Varlıklı ve 396.100 İşletme Segmenti) Perakende Bankacılık Segmentinin amacı, müşterilerine çeşitli ürün ve hizmetler üzerinden kaliteli hizmet sunmak ve çapraz satışları artırmaya odaklanmaktır. Bu ürünler arasında yatırım ürünleri, kredi kartı, kişisel kredi ve tahsilat ve ödeme sistemleri bulunmaktadır.

Perakende Bankacılık Segmenti, mevcut ürün tabanına değer katan yenilikçi ürünler geliştirmeye odaklanmaktadır. Türkiye Finans Bol Kepçe Hesabın da aralarında bulunduğu birçok yeni ürün geliştirmiştir.

- Bireysel ve Varlıklı segment müşteriler için sunduğu Bireysel ürünleri; TL/EUR/USD cinsinden katılma hesapları, altın hesapları, yatırım fonları, bireysel emeklilik planları ve sigorta ürünleri, tüketici kredileri, konut kredileri ve araç kredileri, kredi kartları,

- İşletme segment müşterileri için ürünleri; kurumsal finansman desteği, araç / emlak finansmanı, doğrudan tahsilat sistemi, finansal kiralama, faal kart, teminat mektupları, çek defteri.

31.12.2018 itibarıyle tüm katılım hesaplarının ortalama vadesi, katılma hesabı başına ortalama 72 gün olarak gerçekleşmiştir. 31.12.2018 itibarıyla, altın katılma hesaplarındaki toplam yatırılan altın 2.2 ton olarak gerçekleşmiştir. 31.12.2018 itibarıyla Türkiye Finans, nakit veya gayri nakit kredi bakiyesine sahip 75.934 ve toplam 725.737 aktif perakende müşterisine sahiptir.

İşletme Bankacılığı, 31.12.2018 itibarıyle 396.100'ü aşan müşteri sayısı (işletme+ortak) ile tabana yaygın olarak esnaf ve mikro işletmelere; nakdi/gayrinakdi kredi, proje finansmanı, dış ticaret ürünleri, hazine ürünleri, nakit yönetimi ürünleri, temel bankacılık, katılma hesabı ve özel cari hesap ürünleri ve internet bankacılığı gibi hizmetler sunulmaktadır.

Esnaf ve küçük işletmeler için farklılaştırılmış ürünler sunan İşletme Bankacılığı , başta Faal kart ve esnafa özel Pos ürünleri olmak üzere tüm kredi, katılım fonu ve nakit yönetimi ürünleri ile işletme ve işletme ortaklarının tüm finansal ihtiyaçlarına hızlı ve etkin şekilde çözüm üretmektedir.

Girişimci Bankacılık: Tüzel kişilere sunulan kredi ile ilgili tüm ürünler ve finansman ürünleri dahil olmak üzere girişimci segment müşteriler için İslami ilkelere uygun bankacılık hizmetleri sunmaktadır. Girişimci bankacılık kriteri; yıllık cirosu 2 milyon TL ile 8 milyon TL arasında olan işletmeler dahildir.Bu işletmelerde mal ve hizmet finansmanı, özel bankacılık desteği ve hizmetleri, nakit yönetimi, işletme kredi kartı tesisleri dahil olmak üzere nakdi ve gayrinakdi kredi ürünlerinde yer vermeye odaklanmıştır. 31.12.2018 itibarıyla Girişimci Bankacılık müşterilerinin sayısı 102.241 dir (69.327 şirket ortağı dahil)

Faizsiz bankacılık çerçevesinde faaliyet gösteren Girişimci Bankacılık segmenti, müşterilerinin özel gereksinimleri için yenilikçi, pratik ve uygun maliyetli finansman çözümleri sunmayı

amaçlamaktadır. Başlıca ticari ürünleri ve hizmetleri iki bölüm halinde sınıflandırılır: kredi (nakit ve nakit dışı) ve nakit yönetimi ürünleri. Mevcut ürün tabanını genişletmek, müşteri ihtiyaçlarını cevaplamak ve değer katmak için yenilikçi ürünler geliştirmeye odaklanmaktadır.

Türkiye Finans, kısa ve uzun vadeli finansman ihtiyaçlarını karşılamak için nakit kredi imkânları sunmaktadır. 31.12.2018 itibarıyla, Girişimci segment finansmanı 1,845 milyar TL'dir. Girişimci segmentteki kurumsal kredilerin ortalama vadesi 267 gündür. Türkiye Finans ayrıca finansal kiralama ürünlerini de sunmaktadır. Bankacılık Kanunu uyarınca, konvansiyonel bankaların doğrudan finansal kiralama faaliyetlerine girmesine izin verilmemekte ve sadece bağlı ortaklıkları aracılığıyla izin verilmektedir. Türkiye Finans, finansal kiralama işlemlerini katılım bankacılığı ilkelerine uygun bir ürün olarak konvensiyonel bankalardan daha etkin bir şekilde yapabilmektedir.

Türkiye Finans, Girişimci Bankacılık müşterilerine, teminat mektupları başta olmak üzere , akreditifler, çek defteri içeren gayri nakdi kredileri sunmaktadır. 31.12.2018 itibarıyla toplamda 745 milyon TL'ye ulaşmıştır.Bu faaliyetler açısından katılım bankacılığının tüm ilkelerine bağlı kalmıştır.

Perakende Bankacılık Grubu**;** 31.12.2018 verilerine göre yönettiği risk toplamı 5,6 milyar TL'dir. Bu riskin 4,4 milyar TL'si nakdi, 1,2 milyar TL'si ise gayri nakdidir. İlgili tarih itibarıyla Perakende Bankacılık Grubunun fon büyüklüğü 20,5 milyar TL olarak gerçekleşmiştir.

Ticari Bankacılık Grubu:

3 Temmuz 2017 tarihinden itibaren geçerli olan Türkiye Finans'ın Yeni Satış Servis Modelinde Ticari Bankacılık Grubu tarafından , "Obi" , "Ticari" ve "Kurumsal" segmentli müşteri gruplarına hizmet verilmektedir. Doğru müşteriyi doğru kanalda yönetmek amacıyla Ticari Bölge ve Ticari Şube yapılanması gerçekleştirilmiştir. Ticari Bankacılık Grubu; Güneydoğu Anadolu, İstanbul Avrupa-1, İstanbul Avrupa-2, İstanbul Anadolu, Marmara, Ege, Ankara olmak üzere 7 tane Ticari Bölge Müdürlüğünde hizmet vermektedir. Banka 31.12.2018 itibarıyla 48 'i Ticari 4'ü Kurumsal olan 306 Şube ile yurt içinde hizmet vermektedir. Ticari Bankacılık Grubunun 31.12.2018 verilerine göre yönettiği risk toplamı 31,7 Milyar TL'dir. Bu riskin 245 Milyar TL'si nakdi, 7,2 Milyar TL'si ise gayri naktidir.

Yeni organizasyon yapısıyla, doğru müşteriye doğru şubelerde ihtiyaca göre hizmet sunulması amaçlanmıştır.

Ticari ve OBİ Banka. Satış Müdürlüğü , yeni yapı sonrası sahada OBİ için 128 kişilik, Ticari için 116 kişilik bir ekiple hizmet vermektedir. OBİ Bankacılığı cirosu 8 milyon ile 40 milyon TL arasında olan işletmelere ve bu işletmelerin ortaklarına hizmet verirken, Ticari Bankacılık 40 milyon TL ile 150 milyon TL cirolu işletmelere hizmet vermektedir. OBİ Bankacılığının sunmuş olduğu hizmetler, OBİ kredileri, OBİ'lere özel hizmetler, OBİ'lere özel destekler ve nakit yönetimi olarak sıralanabilir. nakdi, gayri nakdi, dış ticaret işlemleri, yatırım ürünlerinin yanı sıra Kredi Garanti Fonu A.Ş., KOSGEB, Ipard Uygulamaları, Hibe ve Teşvikler gibi alanlarda da müşterilerine hizmet sunmaktadır. Ticari Bankacılık ise kapsamındaki müşterilere nakdi/gayrinakdi kredi, proje finansmanı, dış ticaret ürünleri, hazine ürünleri, nakit yönetimi

ürünleri, temel bankacılık, özel cari hesap ve katılım hesabı ürünleri ve internet bankacılığı gibi hizmetler sunmaktadır.

Kurumsal Bankacılık Satış Direktörlüğü, cirosu 150.000.000.-TL'den büyük olan şahıs işletmeleri veya tüzel kişilere yönelik olarak faaliyet göstermektedir. Kurumsal Bankacılık müşterilerinin Katılım Bankacılığı İlkeleri doğrultusunda tüm bankacılık ihtiyaçlarına aracılık etmektedir. Kurumsal Bankacılık ve Kurumsal Şubeler Ticari Bankacılık Grubunun yeni organizasyon yapısında da müşterilerine aynı şekilde hizmet vermeye devam etmektedir"

Finansal Kurumlar :

Finansal Kurumlar Müdürlüğü geniş muhabir ağı ile Türkiye Finans'ın hem yurtdışı kaynak bulmada, hem de dış ticaret hacminin gelişmesinde ve dış ticaret ürünlerinin pazarlamasında büyük önem taşıyan bir birimdir.

Türkiye Finans'ın yurt içi ve yurt dışından temin ettiği fonlardan kaynaklanan yükümlülüğü 31.12.2018 itibarıyla yaklaşık 2,155 milyar ABD Dolar seviyesindedir. Finansal Kurumlar Müdürlüğü, yurtdışı uzun vadeli finansman temini konusundaki faaliyetleri çerçevesinde ikili borçlanmalar ve murabaha sendikasyonları yapmakta, bunun yanında iştiraki TF Varlık Kiralama A.Ş.'ninle yurtiçi ve yurtdışında kira sertifikası ihraçlarında fon kullanıcısı olarak yer almaktadır.r.

Türkiye Finans özellikle yakın ilişkiler içinde olduğu Körfez bölgesi başta olmak üzere önde gelen banka ve finans kuruluşları ile görüşmeler yürütmekte, böylelikle Banka'nın mevcut ilişkilerini kuvvetlendirmekte ve gelecek dönemler için artacak iş potansiyelinin karşılanmasına yönelik altyapı çalışmaları yapmaktadır. Muhabir banka ağı gelen talepler doğrultusunda geliştirilmekte ve yeni limitler tahsis edilmektedir.

Finansal Kurumlar Müdürlüğü, Suudi İhracat Programı (SEP), Amerikan Tarım İhracat Kredisi Kuruluşu (GSM) vasıtasıyla Banka müşterilerine fonlama imkânı sağlamaktadır.

Hazine İşlemleri :

Aktif Pasif Yönetimi Müdürlüğü; likidite, piyasa ve döviz pozisyonu gibi risklerin kontrolü ve yönetimi, fonlama ve sermaye planlaması, kâr planlaması ve büyüme projeksiyonları ile senaryoların belirlenmesi ve analizi ile likidite yönetimine dönük acil ve beklenmedik durum planlarının hazırlanmasını sağlar. Banka bilançosuna ilişkin stratejik kararların alınmasına yönelik bir çerçeve oluşturmak ve bunun yanı sıra likidite, piyasa ve karpayı oranı risklerini dikkate alarak aktif ve pasif bileşenlerini yönetmeye yönelik süreçlerin sürdürmek temel görevleri arasındadır.

Hazine Pazarlama Müdürlüğü; müşterilere sunulan finansal ürünlerin yönetimi, bu ürünlere ilişkin müşteri ilişkilerinin sürdürülmesi ve ilgi alanına giren raporlamaların yapılması süreçlerini yönetir. Müşteri ihtiyaçlarını analiz ederek ortaya çıkan veriler doğrultusunda çözüm önerileri sunmak ve Banka işleyişini de gözeterek yeni ürünlerin geliştirilmesini sağlamak üzere çalışmalar yapar.

Dijital Bankacılık:

Türkiye Finans 2018 dijital bankacılık stratejisinin temeli olan "kişiselleştirilmiş müşteri deneyimi" odağa alınarak dijital bankacılık kanallarındaki müşteri yolculukları yeniden oluşturuldu.

2018 Yılında kazanılan müşterilerin direkt dijital kanal üyesi olması sağlanarak ve dijital bankacılık hizmetleri çeşitlendirilerek aktif müşteri adedi 2017 yıl sonuna göre % 32 arttırıldı. Dijital kanallara yönelik yıl boyu devam ettirilen tanıtım ve kampanya faaliyetlerinin de katkısıyla yıl genelinde, dijital müşteri penetrasyonu % 41'e yaklaştırıldı.

Türkiye Finans'ın tüm kanallarından yapılan 5 işlemden 4'ü dijital kanallardan yapılmakta olup 2018 yılında, mobil şube aktif müşteri sayısı, bir önceki yıla oranla %50 artarken, finansal işlem adedinde %57'lik büyüme kaydedildi.

2018 Yılında mobil şube işlem setine uygunluk testi, yatırım hesabı açılışı, Bol Kepçe hesap açılışı, sözleşmelerin dijital olarak onaylanması ve e- posta ile gönderilmesi, Finansör başvurusu, Dert Çözen Finansman başvurusu/kullandırımı/takibi, kredi kartı ile SGK borcu ödeme, vergi ödemeleri, gümrük vergisi toplu ödeme, yeni işlem ve fonksiyonları eklendi. İnternet Şubesine ise Mobil Şubeye paralel Business Kart taksit özelliği ve TFX Target başvuru menüleri eklendi.

2018 Yılında yabancı müşterilerin daha iyi bankacılık hizmeti almalarını sağlamak amacı ile Mobil Şubede İngilizce dil desteğine ek olarak Arapça dil desteği devreye alındı. İnternet Şubesinde ise 2019 yılı ilk çeyreğinde devreyealındı.

Türkiye Finans sektördeki önemli ihtiyaçlardan birini öngörerek geliştirdiği, dünya piyasalarını eş zamanlı takip ederek 5 gün 24 saat işlem yapılmasına olanak veren, TFX Target uygulamasını değişen müşteri ihtiyaçları doğrultusunda iyileştirmektedir.

2018 Yılında ATM ağı yaygınlaştırma stratejisi kapsamında toplam ATM sayısı 610'a, şube dışı ATM sayısı ise 198'e ulaşmıştır. Şubelerde bulunan eski nesil ATM'ler yenileriyle değiştirilmiş ve ATM'lerden de Arapça dil desteği hizmeti verilmesi sağlanmıştır. 2018 yılında nakit çekme ve yatırma işlemlerinin %67'si ATM kanalından gerçekleşmiştir.

Türkiye Finans'ın 7/24 Türkçe, İngilizce ve Arapça dil desteği ile müşteri memnuniyeti odağında hizmet veren Müşteri İletişim Merkezi kanalı 2018 yılında 2,9 milyon çağrı almış ve gelen çağrıların %53'ü Sesli Yanıtlama Sistemi'nde sonlanmıştır.

Türkiye Finans'ın yapabileceği işlemler yukarıda yazılı faaliyetlerle sınırlı değildir. Türkiye Finans mevzuatın izin verdiği diğer faaliyetlerde bulunabilir.

31.12.2018 itibarıyla Türkiye Finans'ın mali durum, karlılık ve borç ödeme gücüne ilişkin değerlendirme aşağıdadır :

Mali Durum, Karlılık ve Borç Ödeme Gücüne İlişkin Değerlendirme		
Seçilmiş Aktif/Pasif Hesaplar (Bin TL)	**31.12.2018**	**31.12.2017**
Net Kullandırılan Fonlar*	30.088.212	26.750.521
Takibe Giden Alacaklar	1.732.682	1.414.992
Aktif Toplamı	46.613.371	39.003.824
Toplanan Fonlar	26.862.179	22.030.094
Özkaynaklar	4.314.942	4.039.568
Aktif Getirisi* (ROAA %)	1,04	0,97
Özkaynaklar Getirisi* (ROAE %)	10,66	9,78
Sermaye Yeterlilik Rasyosu (%)	16,82	18,20
Net Kar (Bin TL)	**31.12.2018**	**31.12.2017**
Net Dönem Karı	445.360	375.372

*Kiralama İşlemlerinden Alacaklar dahil.

Türkiye'de Katılım Bankacılığı alanında son yıllarda önemli gelişmeler yaşanmaktadır. Aralık 2014'te Onuncu Kalkınma Planı kapsamında İstanbul Uluslararası Finans Merkezi Programı Eylem Planı yayınlanmıştır. Katılım Bankacılığına ilişkin olarak; mevcut algı, insan kaynağı ve literatür, kurumsal ve hukuki altyapı ile ürün ve hizmet çeşitliliğinin geliştirilmesi politikaları eylem planının 7. Bileşeni olan "Katılım Bankacılığı ve Faizsiz Finans Sisteminin Geliştirilmesi" kapsamında yer almaktadır. TKBB tarafından Türkiye Katılım Bankacılığı Strateji Belgesi 2015-2025 yayınlanmıştır. Rapora göre Katılım Bankaları'nın bugün %5'lerde olan pazar payının 2025 yılına kadar %15'e çıkarılması hedeflenmektedir. Stratejik hedeflere ulaşmak için gerçekleştirilmesi gereken eylemler; "sektörel strateji ve koordinasyon", "ürün çeşitliliği ve gelişimi", "danışma kurulları", "eğitim, insan kaynakları ve sertifikasyon" ile "kurumsal iletişim, algı ve itibar" olarak belirlenmiştir. Bunların yanı sıra 2015 yılından itibaren sektörümüze iki kamu katılım bankası giriş yapmıştır. Bu gelişme strateji belgesinde belirlenen hedeflere ulaşmada özellikle pazar payını gerçekleştirmede büyük katkı sağlayacaktır. Ayrıca son 10 yıllık gelişime baktığımızda; sektörün ürün, hizmet, şubeleşme ve alternatif dağıtım kanallarında yeniden yapılandığı dikkat çekmektedir. Katılım Bankaları özellikle son dönemlerde sukukta başarılı ihraçlar gerçekleştirmektedir. Bir diğer dikkat çekici ürün ise Tekafül (İslami sigorta)'dür. Katılım Bankaları bu üründe de hizmet vermeye başlamıştır.

Türkiye Finans'ın Bankacılık Sektöründeki Konumu

Aşağıda Türkiye Finans'ın 31.12.2018 ve 31.12.2017 itibarıyla temel büyüklükler açısından sektörden aldığı paylara ve bu paylardaki gelişime ilişkin göstergelere yer verilmiştir.

	31.12.2018			**31.12.2017**		
Milyon TL	TFKB	Sektör	Pay (%)	TFKB	Sektör	Pay (%)
Toplam Aktifler	46.613	3.867.135	1,21%	39.004	3.257.842	1,20%
Krediler*	30.088	2.457.276	1,22%	26.751	2.158.626	1,24%
Mevduat/Katılım Fonu**	26.862	2.163.611	1,24%	22.030	1.804.766	1,22%
Şube Sayısı	306	11.565	2,65%	287	11.584	2,48%
Personel Sayısı	3.661	207.716	1,76%	3.767	208.280	1,81%

*Donuk Alacaklar (Net), Kredi Faiz (Kar Payı) ve Gelir Tah. Reeskontları ve Finansal Kiralama Alacakları (Net) dahildir.
**Bankalar Mevduatı ve Mevduat (Katılım Fonu) Faiz (Kar Payı) Reeskontları dahildir.

Türkiye Finans'ın aktifleri 31.12.2018 itibariyle 46,6 milyar TL olarak gerçekleşmiştir. Aktifler içinde en büyük paya sahip kullandırılan nakdi fonlar %1,22 pazar payı ile 30,1 milyar TL seviyesindeyken, toplanan fonlar ise %1,24 pazar payı ile 26,9 milyar TL olarak gerçekleşmiştir.

Kaynak: Türkiye Finans verileri Konsolide rapordan, Sektör ve Katılım Bankaları verileri BDDK Aylık Bülten'den alınmıştır.
(BDDK interaktif bülten güncellenme tarihi: 12.02.2018)
http://ebulten.bddk.org.tr/ABMVC/

6.3 Fon kullanıcısının rekabet konumuna ilişkin olarak yaptığı açıklamaların dayanağı:

Fon kullanıcısının 6.2.1'de yer alan açıklamalarında ve verilerde kaynak olarak Bankacılık Düzenleme ve Denetleme Kurumu (www.bddk.org.tr) ve Türkiye Katılım Bankaları Birliği (tkbb.org.tr) verileri kullanılmıştır.

7. FON KULLANICISININ DAHİL OLDUĞU GRUP HAKKINDA BİLGİLER

7.1 Fon kullanıcısının dahil olduğu grup hakkında özet bilgi, grup şirketlerinin faaliyet konuları, fon kullanıcısı ile olan ilişkileri ve fon kullanıcısının grup içindeki yeri (*):

The National Commercial Bank Grubu (Pay sahipliği oranı: 67,03%)

Türkiye Finans, The National Commercial Bank grubuna dahildir. NCB Türkiye Finans'ın yönetim hakimiyetine sahiptir. Türkiye Finans(*) NCB'nin Suudi Arabistan sınırları dışındaki en büyük stratejik yatırımı olup, 31.12.2018 itibarıyla toplam aktiflerinin yaklaşık % 7,29' unu oluşturmaktadır.

The National Commercial Bank Grubu 1953 yılında faaliyetlerine başlamıştır. 1999 yılında, Maliye Bakanlığı Kamu Yatırım Fonu aracılığı ile Suudi Hükümeti Banka'da etkin konuma gelmiştir. 31.12.2018 itibarıyla 120,9 milyar USD aktif büyüklük, 85 milyar USD mevduat ve 70,75 milyar USD finansmana ulaşmıştır. 31.12.208 itibarıyla 2,89 milyar USD net kar elde edildiği raporlanmıştır. The National Commercial Bank Grubu Körfez Bölgesi'nin en yüksek sermayeli bankalarındandır. Ayrıca NCB dijital bankacılıkta bir öncü olarak, müşteri işlemlerinin çoğunu alternatif kanallar aracılığı ile gerçekleştirmektedir.

Suudi Arabistan'ın aktif büyüklüğüne göre en büyük bankası (Kaynak: Tadawul Borsası, https://www.tadawul.com.sa/wps/portal/tadawul/home/) olarak faaliyet gösteren The National Commercial Bank, Bahreyn'de sınır ötesi şube ağı aracılığı ile bankacılık faaliyetlerinde bulunmaktadır; ayrıca Singapur, Seul ve Şangay'da ofisleri bulunmaktadır. NCB'nin merkezi Cidde'dedir. Grup şirketlerinden NCB Capital Company (NCBC) Suudi Arabistan 'da Banka'nın yatırım hizmetleri ve varlık yönetim işlemleri gerçekleştirmektedir, NCB Capital Dubai Inc. Kayman Adaları'nda Ortadoğu ve Kuzey Afrika bölgesi odaklı olmak üzere gelişmekte olan piyasalarda özel sermaye ve sabit kıymet geliştirme fırsatları bulmakta, yapılandırmakta ve yatırım yapmaktadır, NCBC Investment Management Umbrella Company

PLC Avrupa Birliği düzenlemelerine uygun olarak İrlanda'da fon yönetimi yapmaktadır, Real Estate Development Company Suudi Arabistan'da Banka'nın teminatlandırılmış gayrimenkul varlıklarını ve tapu belgelerini yönetmektedir , Alahli Insurance Service Marketing Company Suudi Arabistan'da İslami sigortacılık faaliyetlerinde bulunmaktadır, Saudi NCB Markets Limited Kayman Adaları'nda Banka'nın türev ve benzeri işlemlerini gerçekleştirmektedir, Eastgate MENA Direct Equity L.P. Kayman Adaları'nda NCB Capital Dubai Inc. Tarafından yönetilen bir özel sermaye fonudur, Al-Ahli Outsourcing Company Suudi Arabistan'da işe alım hizmetleri yürütmektedir.

TF Varlık Kiralama A.Ş. ve TFKB Varlık Kiralama A.Ş. NCB'nin Türkiye Finans 'a bağlı diğer iştirakleridir. TF Varlık Kiralama A.Ş., Türkiye Finans'ın ve TFKB Varlık Kiralama A.Ş. Türkiye Finans'ın kurumsal müşterilerinin fon kullanıcı olduğu Türk Lirası veya yabancı para cinsinden kira sertifikası ihraçlarında İhraççı olarak hareket etmektedir.

NCB, Aralık 2018'de Suudi Arabistan'da aktif büyüklüğüne göre 4. sırada yer alan Riyad Bank ile birleşme görüşmelerine başlamış olup görüşmeler devam etmektedir. Her iki bankanın ana ortağı olan Public Investment Fund (PIF), NCB 'nin %44 'üne, Riyad Bank'ın %22 'sine sahip kamu yatırım fonudur.

Gözde Girişim Sermayesi Yatırım Ortaklığı A.Ş. (Pay sahipliği oranı : 10,57%) (ÜLKER GRUBU)

Gözde Girişim Sermayesi Yatırım Ortaklığı A.Ş. (Gözde Girişim), gelişme potansiyeli taşıyan, kaynak ve yapılandırma ihtiyacı olan girişim şirketleri ve projelerine, yatırım yapmak amacıyla 22.01.2010 tarihinde kurulmuş, halka açık bir şirkettir. 31.12.2018 tarihi itibarıyla paylarının % 29,32 si halka açık olan Gözde Girişim, bir Yıldız Holding şirketi olup, 3.775.290.164 TL aktif büyüklüğü ve 2.258.412.898 TL özkaynak hesabına sahiptir. Sebat Çakmak Sınai Tük. Mal. San. ve Tic. A.Ş. ve İsmet Ambalaj Yatırımlar A.Ş.'nin hisselerinin tamamına sahip olan Gözde Girişim; Azmüsebat Çelik San. ve Tic. A.Ş., Makina Takım Endüstrisi A.Ş., Kümaş Manyezit Sanayi A.Ş. ve Penta Teknoloji Ürünleri Dağıtım Ticaret A.Ş. gibi şirketlerde de çoğunluk hisselerinin sahibidir.

Boydak Grubu (Pay sahipliği oranı: 22,34%)

Bankanın ortaklarından Boydak Holding'in temelleri 1957 yılında Kayseri'de atılmış olup bugün başta mobilya olmak üzere tekstil, kimya, pazarlama, demir çelik, lojistik, enerji, teknik servis, havacılık ve finans alanlarında aktiftir.

31.12.2018 itibarıyla 11.500 direkt ve 40.000 indirekt olmak üzere 50.000 den fazla kişiye istihdam oluşturan 35 şirket ile 8 farklı sektörde faaliyet göstermektedir.

7.2 Fon kullanıcısının grup içerisindeki diğer bir şirketin ya da şirketlerin faaliyetlerinden önemli ölçüde etkilenmesi durumunda bu husus hakkında bilgi:

Türkiye Finans'ın, grup içerisindeki bir şirketin veya şirketlerin faaliyetlerinden önemli ölçüde etkilenmesi söz konusu değildir.

8. FON KULLANICISINA İLİŞKİN EĞİLİM BİLGİLERİ

8.1 Bağımsız denetimden geçmiş son finansal tablo döneminden itibaren fon kullanıcısının finansal durumu ile faaliyetlerinde olumsuz bir değişiklik olmadığına ilişkin beyan:

Türkiye Finans son finansal tablo tarihinden itibaren finansal durumu ve faaliyetlerinde önemli olumsuz bir değişiklik olmadığını beyan eder.

8.2 Fon kullanıcısının beklentilerini önemli ölçüde etkileyebilecek eğilimler, belirsizlikler, talepler, taahhütler veya olaylar hakkında bilgiler:

1 Mayıs 2019 tarihinde yapılan toplantıda faizlerde bir değişiklik yapmayan FED önceki ifadelerini korudu. FED'in enflasyon ve büyüme verilerine göre hareket edeceği beklentisi devam etmektedir.Avrupa'da ise ECB tarafından gelen büyüme beklentilerine ilişkin iyileştirme ve gelen ekonomik verileri Euro Bölgesi'nde ekonomiye bakışın pozitif olduğu yönünde yorumlanmaktadır. Brexit'e ilişkin belirsizlikler devam ederken, İngiltere'de anlaşmasız çıkış ve erken seçim söylemleri ağırlık kazandı. FED, ECB ve BOJ gibi önde gelen merkez bankalarının faiz ve bilanço yönetimine ilişkin açıklamaları piyasalar tarafından dikkatle takip edilecek konular arasındadır.

ABD ile Çin arasında devam eden ticaret görüşmeleri gündemde yerini korumaya devam ediyor. Görüşmelerin pozitif yönde ilerlemesi beklenirken, piyasalar global büyüme verilerine odaklanacak. Gelişmiş ülkelerin büyüme verilerinin önem derecesi yükselirken, gelebilecek olan zayıf veriler piyasayı olumsuz yönde etkileyebilecektir.

Türkiye'de 2018 yılının son aylarında görülen yurtiçi piyasalardaki ılımlı süreç beklentileri bir miktar iyileştirmiştir. Bu noktada Türkiye'de ihraç edilen menkul kıymetlerin, getiri arayışındaki yatırımcılar açısından cazip fırsatlar sunması muhtemeldir. Kısa vadedeki belirsizliklere rağmen; Türkiye'nin jeostratejik konumu, güçlü iç dinamikleri ve ihracat odaklı büyüme perspektifi ile orta vadede refah seviyesini artırarak dünya ekonomisindeki payını yükselteceği öngörülmektedir. Düşük kamu borcu, hükümetin mali disipline bağlılık konusundaki kararlılığı ve güçlü sermaye yapısına sahip bankacılık sektörü sayesinde, birçok gelişmiş ve gelişmekte olan ülkelerin aksine, Türkiye ekonomisi görece daha sağlam dinamiklere sahiptir. Piyasadan oluşan fırsat ve tehditleri etkin risk yönetimi ve stratejik yönetim ilkeleri ile uygulayarak etkili bir şekilde yöneten Türkiye Finans Aktif – Pasif Yönetimi de, likidite rasyolarını optimum düzeyde tutarken Banka kârlılığını maksimize edecek stratejilere odaklanmaktadır.

9. FON KULLANICISININ KÂR TAHMİNLERİ VE BEKLENTİLERİ

9.1 Fon kullanıcısının kar beklentileri ile içinde bulunulan ya da takip eden hesap dönemlerine ilişkin kar tahminleri:

YOKTUR.

9.2 Fon kullanıcısının kar tahminleri ve beklentilerine esas teşkil eden varsayımlar:

YOKTUR.

9.3 Kar tahmin ve beklentilerine ilişkin bağımsız güvence raporu:

YOKTUR.

9.4 Kâr tahmini veya beklentilerinin, geçmiş finansal bilgilerle karşılaştırılabilecek şekilde hazırlandığına ilişkin açıklama:

YOKTUR

10. FON KULLANICISI VE İHRAÇÇININ İDARİ YAPILARI, YÖNETİM ORGANLARI VE ÜST DÜZEY YÖNETİCİLERİ

10.1 Fon kullanıcısı ve ihraççının genel organizasyon şeması:

Fon kullanıcısının organizasyon şeması:

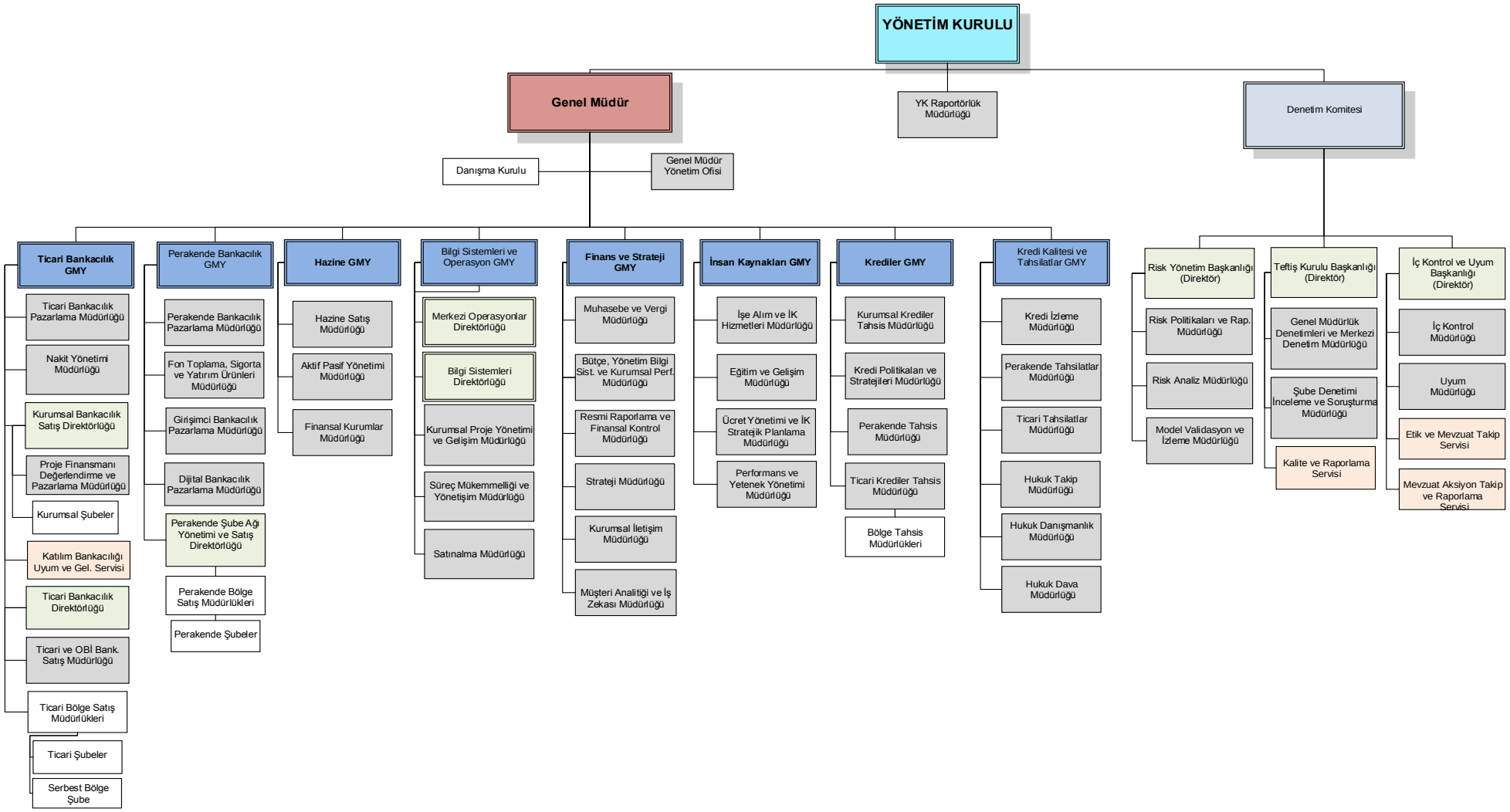
YÖNETİM KURULU
Genel Müdür
YK Raportörlük Müdürlüğü
Denetim Komitesi
Danışma Kurulu
Genel Müdür Yönetim Ofisi
Ticari Bankacılık GMY
Ticari Bankacılık Pazarlama Müdürlüğü
Nakit Yönetimi Müdürlüğü
Kurumsal Bankacılık Satış Direktörlüğü
Proje Finansmanı Değerlendirme ve Pazarlama Müdürlüğü
Kurumsal Şubeler
Katılım Bankacılığı Uyum ve Gel. Servisi
Ticari Bankacılık Direktörlüğü
Ticari ve OBİ Bank. Satış Müdürlüğü
Ticari Bölge Satış Müdürlükleri
Ticari Şubeler
Serbest Bölge Şube
Perakende Bankacılık GMY
Perakende Bankacılık Pazarlama Müdürlüğü
Fon Toplama, Sigorta ve Yatırım Ürünleri Müdürlüğü
Girişimci Bankacılık Pazarlama Müdürlüğü
Dijital Bankacılık Pazarlama Müdürlüğü
Perakende Şube Ağı Yönetimi ve Satış Direktörlüğü
Perakende Bölge Satış Müdürlükleri
Perakende Şubeler
Hazine GMY
Hazine Satış Müdürlüğü
Aktif Pasif Yönetimi Müdürlüğü
Finansal Kurumlar Müdürlüğü
Bilgi Sistemleri ve Operasyon GMY
Merkezi Operasyonlar Direktörlüğü
Bilgi Sistemleri Direktörlüğü
Kurumsal Proje Yönetimi ve Gelişim Müdürlüğü
Süreç Mükemmelliği ve Yönetişim Müdürlüğü
Satınalma Müdürlüğü
Finans ve Strateji GMY
Muhasebe ve Vergi Müdürlüğü
Bütçe, Yönetim Bilgi Sist. ve Kurumsal Perf. Müdürlüğü
Resmi Raporlama ve Finansal Kontrol Müdürlüğü
Strateji Müdürlüğü
Kurumsal İletişim Müdürlüğü
Müşteri Analitiği ve İş Zekası Müdürlüğü
İnsan Kaynakları GMY
İşe Alım ve İK Hizmetleri Müdürlüğü
Eğitim ve Gelişim Müdürlüğü
Ücret Yönetimi ve İK Stratejik Planlama Müdürlüğü
Performans ve Yetenek Yönetimi Müdürlüğü
Krediler GMY
Kurumsal Krediler Tahsis Müdürlüğü
Kredi Politikaları ve Stratejileri Müdürlüğü
Perakende Tahsis Müdürlüğü
Ticari Krediler Tahsis Müdürlüğü
Bölge Tahsis Müdürlükleri
Kredi Kalitesi ve Tahsilatlar GMY
Kredi İzleme Müdürlüğü
Perakende Tahsilatlar Müdürlüğü
Ticari Tahsilatlar Müdürlüğü
Hukuk Takip Müdürlüğü
Hukuk Danışmanlık Müdürlüğü
Hukuk Dava Müdürlüğü
Risk Yönetim Başkanlığı (Direktör)
Risk Politikaları ve Rap. Müdürlüğü
Risk Analiz Müdürlüğü
Model Validasyon ve İzleme Müdürlüğü
Teftiş Kurulu Başkanlığı (Direktör)
Genel Müdürlük Denetimleri ve Merkezi Denetim Müdürlüğü
Şube Denetimi İnceleme ve Soruşturma Müdürlüğü
Kalite ve Raporlama Servisi
İç Kontrol ve Uyum Başkanlığı (Direktör)
İç Kontrol Müdürlüğü
Uyum Müdürlüğü
Etik ve Mevzuat Takip Servisi
Mevzuat Aksiyon Takip ve Raporlama Servisi

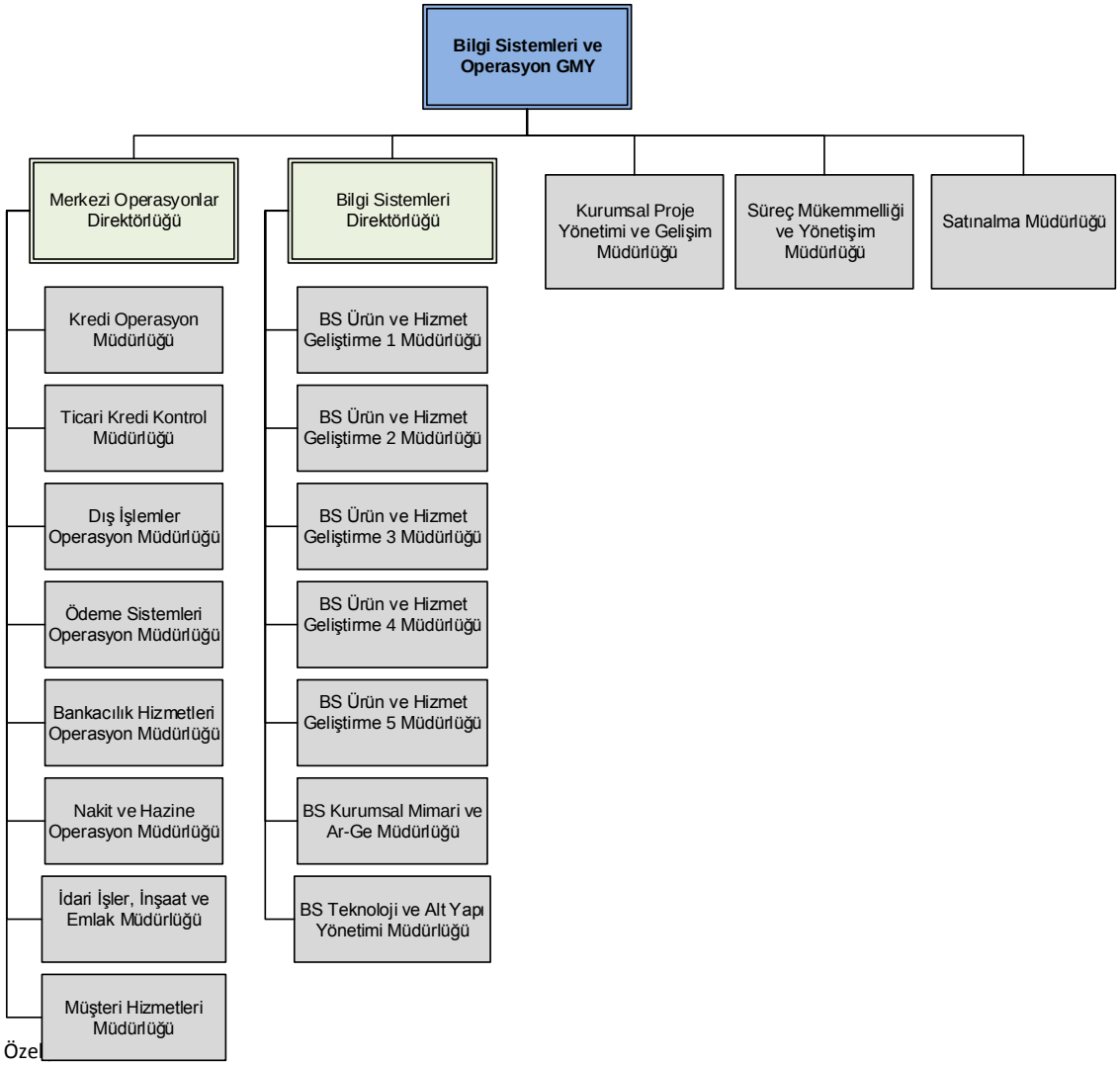
Bilgi Sistemleri ve Operasyon GMY
Merkezi Operasyonlar Direktörlüğü
Bilgi Sistemleri Direktörlüğü
Kurumsal Proje Yönetimi ve Gelişim Müdürlüğü
Süreç Mükemmelliği ve Yönetişim Müdürlüğü
Satınalma Müdürlüğü
Kredi Operasyon Müdürlüğü
Ticari Kredi Kontrol Müdürlüğü
Dış İşlemler Operasyon Müdürlüğü
Ödeme Sistemleri Operasyon Müdürlüğü
Bankacılık Hizmetleri Operasyon Müdürlüğü
Nakit ve Hazine Operasyon Müdürlüğü
İdari İşler, İnşaat ve Emlak Müdürlüğü
Müşteri Hizmetleri Müdürlüğü
BS Ürün ve Hizmet Geliştirme 1 Müdürlüğü
BS Ürün ve Hizmet Geliştirme 2 Müdürlüğü
BS Ürün ve Hizmet Geliştirme 3 Müdürlüğü
BS Ürün ve Hizmet Geliştirme 4 Müdürlüğü
BS Ürün ve Hizmet Geliştirme 5 Müdürlüğü
BS Kurumsal Mimari ve Ar-Ge Müdürlüğü
BS Teknoloji ve Alt Yapı Yönetimi Müdürlüğü

İhraççının genel organizasyon şeması:

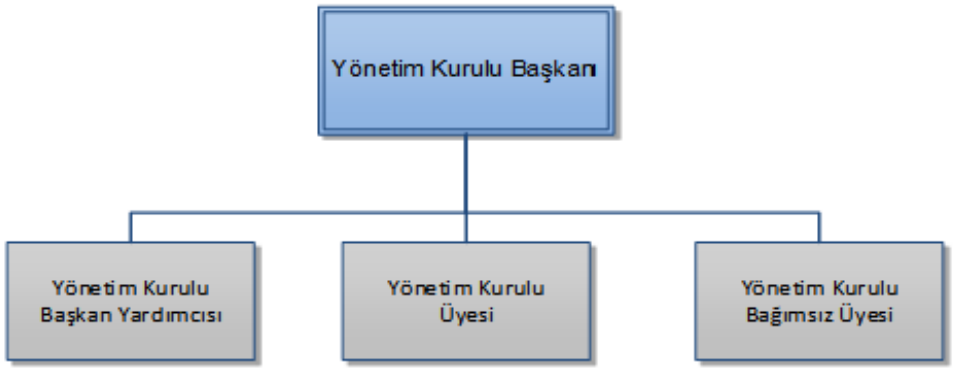

10.2 İdari yapı:

10.2.1 Fon kullanıcısının ve ihraççının yönetim kurulu üyeleri hakkında bilgi:

Fon kullanıcısının yönetim kurulu üyeleri hakkında bilgi:

Adı Soyadı	Görevi	Son 5 Yılda Ortaklıkta Üstlendiği Görevler	Görev Süresi/ Kalan Görev Süresi	Sermaye Payı/Temsil Ettiği Tüzel Kişilik	
				(TL)	(%)
Saeed Mohammed A. AlGhamdi	TFKB Yönetim Kurulu Başkanı	TFKB Yönetim Kurulu Başkanı, TFKB Yönetim Kurulu Başkan Vekili, Ücretlendirme ve Kurumsal Yönetim Komitesi Başkanı	3 / 1 (31 Mart 2020 3 yıllık görev süresi sona erecektir)	-	-
Wael Abdulaziz A. Raies	TFKB Yönetim Kurulu Üyesi, Genel Müdür	TFKB Yönetim Kurulu Üyesi, TFKB Genel Müdürü, Kredi Komitesi Üyesi	Bankacılık Kanunu'nun 23'üncü maddesi gereğince genel müdürlük görevini yürüttüğü sürece yönetim kurulu üyeliği devam edecektir.	-	-
Majed Hamdan A. AlGhamdi	TFKB Yönetim Kurulu Üyesi, Kredi Komitesi Başkanı	TFKB Yönetim Kurulu Üyesi, Kredi Komitesi Başkanı	3 / 1 (31 Mart 2020 3 yıllık görev süresi sona erecektir)	-	-
Eren Güra	TFKB Yönetim Kurulu Üyesi, Denetim Komitesi Üyesi	TFKB Yönetim Kurulu Üyesi, Denetim Komitesi Başkanı, Denetim Komitesi Üyesi,	3 / 1 (31 Mart 2020 3 yıllık görev süresi sona erecektir)	-	-
Faisal Omar A. Alsaggaf	TFKB Yönetim Kurulu Üyesi	TFKB Yönetim Kurulu Üyesi, Denetim Komitesi Üyesi	3 / 1 (31 Mart 2020 3 yıllık görev süresi sona erecektir)	-	-
Meriç Uluşahin	TFKB Yönetim Kurulu Üyesi	TFKB Yönetim Kurulu Üyesi, Kredi Komitesi Üyesi, Ücretlendirme ve Kurumsal Yönetim Komitesi Üyesi	3 / 1 (31 Mart 2020 3 yıllık görev süresi sona erecektir)	-	-
Müge Öner	TFKB Yönetim Kurulu Üyesi, Denetim Komitesi Başkanı	TFKB Yönetim Kurulu Üyesi, Denetim Komitesi Üyesi, Denetim Komitesi Başkanı	3 / 1 (31 Mart 2020 3 yıllık görev süresi sona erecektir)		

Yönetim kurulu üyelerinin fon kullanıcısı dışında hali hazırda yürüttükleri görevler

Adı Soyadı	Görevi	Ortaklık Dışında Üstlendiği Görevler	Sermaye Payı/Temsil Ettiği Tüzel Kişilik	
			(TL)	(%)
Saeed Mohammed A. AlGhamdi	TFKB Yönetim Kurulu Başkanı	National Commercial Bank Yönetim Kurulu Başkanı	-	-
Majed Hamdan A. AlGhamdi	TFKB Yönetim Kurulu Üyesi	National Commercial Bank, Kurumsal Bankacılık Kıdemli Genel Müdür Yardımcısı	-	-
Eren Güra	TFKB Yönetim Kurulu Üyesi, Denetim Komitesi Üyesi	Serbest Finansal Danışman, Hexagon Katı Atık Yönetimi Sanayi ve Ticaret A.Ş.'de Yönetim Kurulu Üyesi	-	-
Wael Abdulaziz A. Raies	Genel Müdür	-	-	-
Faisal Omar A. Alsaggaf	TFKB Yönetim Kurulu Üyesi	National Commercial Bank Genel Müdürü		
Meriç Uluşahin	TFKB Yönetim Kurulu Üyesi	Pasha Bank Yönetim Kurulu Üyesi, Kent Bank Hırvatistan D.D. Gözetim Kurulu Başkanı		
Müge Öner	TFKB Yönetim Kurulu Üyesi, Denetim Komitesi Başkanı			

İhraççının yönetim kurulu üyeleri hakkında bilgi:

Adı Soyadı	Görevi	Son 5 Yılda Ortaklıkta Üstlendiği Görevler	Görev Süresi/ Kalan Görev Süresi	Sermaye Payı/ Temsil Ettiği Tüzel Kişilik	
				(TL)	(%)
Mete Mehmet KANAT	Yönetim Kurulu Başkanı		3 / 1 (29 Mart 2020 tarihinde görev süresi sona erecektir)	-	
Hakan UZUN	Yönetim Kurulu Başkan Yardımcısı	Yönetim Kurulu Başkan Yrd., Yönetim Kurulu Başkanı	3 / 1 (29 Mart 2020 tarihinde görev süresi sona erecektir)	-	
Ahmet GÜRSESLİ	Yönetim Kurulu Üyesi	Yönetim Kurulu Üyesi	3 / 1 (29 Mart 2020 tarihinde görev süresi sona erecektir)	-	

Emre MANDACI	Yönetim Kurulu Bağımsız Üyesi	Yönetim Kurulu Bağımsız Üyesi	2 / 1 (28 Mart 2020 tarihinde görev süresi sona erecektir).	-

İhraççı Yönetim Kurulu Üyelerinin fon kullanıcısı/ihraççı dışında yürüttükleri başkaca görev bulunmamaktadır.

10.2.2. Yönetimde söz sahibi olan personel hakkında bilgi:

Fon kullanıcısında yönetimde söz sahibi olan personel hakkında bilgi:

Adı Soyadı	**Görevi**	**Son 5 Yılda Ortaklıkta Üstlendiği Görevler**	**Sermaye Payı**	
			(TL)	**(%)**
Fahri Öbek	Bilgi Sistemleri ve Operasyon GMY	Bilgi Sistemleri GMY	-	-
Mete Mehmet Kanat	Finans ve Strateji GMY	Resmi Raporlama ve Finansal Kontrol Müdürü, Risk Yönetim Merkezi'nden Sorumlu Direktör, Risk Yönetim Merkezi'nden Sorumlu GMY		
Hakan Uzun	Hazine GMY	Hazine Müdürü, Ticari Bankacılık GMY Vekili	-	-
Murat Akşam	Ticari Bankacılık GMY			
Mehmet Necati Özdeniz	Perakende Bankacılık GMY	Müşteri Veri Yönetimi Müdürü	-	-
Ahmet Mert	Kredi Kalitesi ve Tahsilatlar GMY	Risk Analiz Müdürü Risk İzleme, Tahsilatlar Ve Hukuk Genel Müdür Vekili Yardımcısı , Krediler GMY Vekili	-	-
Özer Baran	Krediler GMY	Risk Raporlama ve Kredi Politikaları Müdürü, Risk Politikaları ve Raporlamaları Müdürü, Proje Krd. ve Ticari Tahsis Müdürü, Risk Yönetim GMY	-	-

Züleyha Büyükyıldırım	İnsan Kaynakları GMY	Aktif Pasif Yönetimi Müdürlüğü Hazine Çözümleri Servisi Yöneticisi, Strateji Ve Program Yönetimi Müdürlüğü Program Yönetim Servisi Yöneticisi/Müdürü, İnsan Kaynakları, Eğitim Ve Performans Yönetimi Genel Müdür Yardımcısı Vekili		

İhraççıda yönetim kurulu üyeleri dışında yönetimde söz sahibi olan personel bulunmamaktadır.

10.3 Son 5 yılda, fon kullanıcısı ve ihraççının yönetim kurulu üyeleri ile yönetimde yetkili olan personelden alınan, ilgili kişiler hakkında sermaye piyasası mevzuatı, 5411 sayılı Bankacılık Kanunu ve/veya Türk Ceza Kanununun 53'üncü maddesinde belirtilen süreler geçmiş olsa bile; kasten işlenen bir suçtan dolayı beş yıl veya daha fazla süreyle hapis cezasına ya da zimmet, irtikâp, rüşvet, hırsızlık, dolandırıcılık, sahtecilik, güveni kötüye kullanma, hileli iflas, ihaleye fesat karıştırma, verileri yok etme veya değiştirme, banka veya kredi kartlarının kötüye kullanılması, kaçakçılık, vergi kaçakçılığı veya haksız mal edinme suçlarından dolayı alınmış cezai kovuşturma ve/veya hükümlülüğünün ve ortaklık işleri ile ilgili olarak taraf olunan dava konusu hukuki uyuşmazlık ve/veya kesinleşmiş hüküm bulunup bulunmadığına dair bilgi:

YOKTUR.

10.4 Yönetim kurulu üyeleri ile yönetimde söz sahibi personelin fon kullanıcısına/ihraççıya karşı görevleri ile şahsi çıkarları veya diğer görevleri arasında bulunan olası çıkar çatışmaları hakkında bilgi:

Yönetim Kurulu ve Denetim Komitesi üyelerinden herhangi birinin görevleri ile bu kişilerin şahsi menfaatleri veya diğer görevleri arasında hiçbir fiili veya potansiyel menfaat çatışması yoktur.

11. FON KULLANICISININ YÖNETİM KURULU UYGULAMALARI

11.1 Fon kullanıcısının denetimden sorumlu komite üyeleri ile diğer komite üyelerinin adı, soyadı ve bu komitelerin görev tanımları:

Adı Soyadı	Görevi	İş Adresi	Son 5 Yılda Ortaklıkta Üstlendiği Görevler	Görev Süresi/ Kalan Görev Süresi
Eren Güra	TFKB Yönetim Kurulu Üyesi, Denetim Komitesi Üyesi	Hamidiye Mah. Barışyolu Cad. No: 2 CP-1 Çekmeköy İstanbul	TFKB Yönetim Kurulu Üyesi, Denetim Komitesi Başkanı, Denetim Komitesi Üyesi	31 Mart 2020 (3 yıllık görev süresinin sonu)
Faisal Omar A. Alsaggaf	TFKB Yönetim Kurulu Üyesi, Denetim Komitesi Üyesi	The National Commercial Bank P.O.Box 3555, Jeddah 21481 Suudi Arabistan Krallığı	TFKB Yönetim Kurulu Üyesi, Denetim Komitesi Üyesi	31 Mart 2020 (3 yıllık görev süresinin sonu

Müge Öner	TFKB Yönetim Kurulu Üyesi, Denetim Komitesi Başkanı	Akat Mah. Şehit Erdoğan İban Sok. 3L Daire: 6 Etiler Beşiktaş	TFKB Yönetim Kurulu Üyesi, Denetim Komitesi Üyesi, Denetim Komitesi Başkanı	31 Mart 2020 (3 yıllık görev süresinin sonu)

Denetim Komitesi (Komite), icrai görevi bulunmayan YK Üyeleri arasından seçilecek 1'i (bir) başkan olmak üzere 3 (üç) üyeden oluşur. Komite her üç aylık dönemde toplanır. Komite toplantıları tüm üyelerin katılımıyla gerçekleştirilecek ve kararlar oybirliğiyle alınacaktır.

Denetim Komitesi, Yönetim Kurulu adına bankanın iç kontrol, risk yönetimi ve iç denetim sistemlerinin etkinliğini ve yeterliliğini, bu sistemler ile muhasebe ve raporlama sistemlerinin Kanun ve ilgili düzenlemeler çerçevesinde işleyişini ve üretilen bilgilerin bütünlüğünü gözetmek, bağımsız denetim kuruluşlarının Yönetim Kurulu tarafından seçilmesinde gerekli ön değerlendirmeleri yapmak, Yönetim Kurulu tarafından seçilen bağımsız denetim kuruluşlarının faaliyetlerini düzenli olarak izlemek, varsa konsolide denetime tâbi kuruluşların iç denetim işlevlerinin konsolide olarak sürdürülmesini ve eşgüdümünü sağlamakla görevli ve sorumludur.

Denetim Komitesi, iç kontrol, iç denetim ve risk yönetimi sistemleri kapsamında oluşturulan birimlerden, uyum başkanlığından ve Bankanın bağımsız denetimini yürüten bağımsız denetim kuruluşlarından; görevlerinin ifasıyla ilgili olarak düzenli raporlar almak ve bankanın faaliyetlerinin sürekliliği ve güven içinde yürütülmesini olumsuz etkileyebilecek hususlar veya mevzuata ve iç düzenlemelere aykırılıklar bulunması hâlinde bu hususları Yönetim Kuruluna bildirmekle yükümlüdür.

Denetim Komitesi, altı aylık dönemleri aşmamak kaydıyla icra ettiği faaliyetlerin sonuçları ile Bankada alınması gereken önlemlere, yapılmasına ihtiyaç duyulan uygulamalara ve Bankanın faaliyetlerinin güven içinde sürdürülmesi bakımından önemli gördüğü diğer hususlara ilişkin görüşlerini Yönetim Kuruluna bildirmekle yükümlüdür.

Denetim Komitesi, Bankanın tüm birimlerinden, anlaşmalı destek hizmeti kuruluşları ve bankanın bağımsız denetimini yürüten bağımsız denetim kuruluşlarından bilgi ve belge talep etmeye, bedeli banka tarafından karşılanmak suretiyle konularında ihtisas sahibi kişilerden Yönetim Kurulunun onayına bağlı olarak danışmanlık hizmeti almaya yetkilidir.

Denetim Komitesi'ne ilave olarak Banka'nın Yönetim Kurulu seviyesindeki diğer komiteler şunlardır: Kredi Komitesi, Ücretlendirme ve Kurumsal Yönetim Komitesi.

YÖNETİM KURULU

Yönetim Kurulu, Türk Ticaret Kanunu ve Bankacılık Kanununda belirtildiği gibi, yönetim ve temsil bakımından Bankanın nihai sorumluluğunu taşıyan organıdır. Bu nedenle, Yönetim Kurulu bankanın faaliyetlerinden ve söz konusu faaliyetlerin yürürlükteki mevzuata uygun bir biçimde yürütülmesinin sağlanmasından tam ve nihai olarak sorumludur.

TFKB Yönetim Kurulu, pay sahipleri tarafından aksi kararlaştırılmadığı takdirde, üç yıl için seçilen yedi üyeden oluşmaktadır. Aşağıda madde 12.4'te belirtilen istisnalar saklı kalmak kaydıyla, Esas Sözleşme'nin 17.5. maddesine göre ise Yönetim Kurulu, üyelerinin en az 5'inin (beş) katılımıyla toplantı gerçekleştirir ve kararlar mevcut üyelerin çoğunluğu ile alınır. Genel

Müdür, Bankacılık Kanunu madde 23 hükmü gereğince, Yönetim Kurulunun doğal üyesi olup, bu sıfatını Genel Müdürlük görevini yürüttüğü sürece taşıyacaktır.

Türkiye Finans Esas Sözleşmesi'nin 17.9. maddesi uyarınca Yönetim Kurulu en az üç ayda bir toplanır.

Yönetim Kurulu Üyesi olmak için gerekli nitelikler, minimum öğrenim ve deneyim şartları dahil ilgili mevzuat ile düzenlenmiştir.

Yönetim Kurulu Düzeyindeki Komiteler:

TFKB Yönetim Kurulu; ilgili bankacılık mevzuatında öngörüldüğü şekilde, Denetim Komitesi, Kredi Komitesi ve Ücretlendirme ve Kurumsal Yönetim Komitesi'ni kurmuştur. Her komitenin çalışma usulü ve esasları ile yetki ve sorumlulukları, sınırlı sayıda olmamak kaydıyla kategorik olarak ilgili Banka içi ve Banka dışı mevzuat ve uygulamalar çerçevesinde derlenerek Bankanın Kurumsal Yönetim Rehberi dokümanında oluşturulmuştur. Bahis konusu doküman Ücretlendirme ve Kurumsal Yönetim Komitesinin gözetiminde hazırlanmakta, en iyi yönetim uygulamaları çerçevesinde doğabilecek gereklilikler ışığında periyodik olarak gözden geçirilmekte ve görüşülerek onaylanmak üzere Yönetim Kuruluna sunulmaktadır.

Her komiteye ilişkin temel bilgiler (teşekkülü, görev ve sorunlulukları ile toplantıların sayısı ve sıklığı) aşağıdaki alt başlıklarda belirtilmektedir:

Kredi Komitesi (KK):

KK, Genel Müdürlüğün kredi onaylama limitini aşan (Bankanın öz kaynağının %1'i) ve fakat en fazla Bankanın öz kaynaklarının %10'unu (maksimum mevcut içsel tutar: Banka kredi politikaları ile onaylanan yetki matrisleri çerçevesinde belirlenir.) aşmayan tutarlara karşılık gelen kredileri onaylama yetkisine sahiptir. TFKB KK en az üç asil ve iki yedek üyeden oluşmakta ve ihtiyaca binaen toplanabilmektedir. TFKB KK kredi verme yetkisi YK tarafından mevzuata uygun biçimde güncel öz kaynak durumuna göre, yasal sınır dâhilinde tespit edilir. KK'nın kararları, ilgili yönetmelikte belirtildiği şekilde "oybirliği" ile alınır ve KK yetkisini aşan ya da oybirliği sağlanamayan hususlar nihai karar için Yönetim Kurulu'na götürülür. TFKB KK, görev ve yetki sahasına ilişkin politika, yönetmelik ve başkaca nam altındaki dokümanları gözden geçirir ve tavsiye eder/onaylar.

Ücretlendirme ve Kurumsal Yönetim Komitesi (ÜKYK):

ÜKYK, ayrı bir komite olarak 2016 yılında kurulmuştur. ÜKYK, kurumsal yönetim ilkelerini, etik kuralları ve kurumsal değerleri tanımlayan ve belirleyen faaliyetlere öncülük eder ve bu faaliyetleri destekler, Bankanın stratejisi ve ihtiyaçları ile ilgili piyasa uygulamaları çerçevesinde bankanın Yönetim Kurulu Üyeleri ile üst düzey yönetim ve çalışanlar için uygun ücretlendirmenin belirlenmesi ve uygun adayların üst düzey yönetime aday gösterilmesi konularında da Yönetim Kurulu'nu destekler. ÜKYK en az iki üyeden oluşur, yılda en az bir defa ve Komite Başkanı tarafından gerekli görüldüğü takdirde toplanır ve kararlarını oybirliğiyle alır. TFKB ÜKYK, görev ve yetki sahasına ilişkin politika, yönetmelik ve başkaca nam altındaki dokümanları gözden geçirir ve tavsiye eder/onaylar.

Yönetim Kurulu Raportörlük Müdürlüğü:

Yönetim Kurulu Raportörlük Müdürlüğü (YKRM)Yönetim Kurulu ile Yönetim Kurulu düzeyindeki Komite faaliyetlerinin yürütülmesi, gözetilmesi ve geliştirilmesi, üst yönetim düzeyi kurumsal işleyişlere ilişkin ve fakat bunlarla sınırlı olmamak üzere çeşitli görevler deruhte etmek ve etkin şekilde bu sorumlulukları yerine getirmek amacıyla oluşturulmuştur.

Aşağıdaki tabloda Yönetim Kurulu nezdinde görev yapan komiteler ile üyelerine ilişkin bilgilere yer verilmektedir.

	Saeed Mohammed A. Alghamdi	**Majed Hamdan A. Alghamdi**	**Eren Güra**	**Faisal Omar A. Alsaggaf**	**Meriç Uluşahin**	**Müge Öner**	**Wael Abdulaziz A. Raies**
Yönetim Kurulu	Başkan	Üye	Üye	Üye	Üye	Üye	Üye& Genel Müdür
Denetim Komitesi			Üye	Üye		Başkan	
Kredi Komitesi		Başkan	Yedek Üye		Üye	Yedek Üye	Üye
Ücretlendirme ve Kurumsal Yönetim Komitesi	Başkan				Üye		

11.2 Fon kullanıcısının Kurulun kurumsal yönetim ilkeleri karşısındaki durumunun değerlendirilmesi hakkında açıklama:

Türkiye Finans halka kapalı ortaklık statüsünde olup, SPK tarafından düzenlenen II-17.1 sayılı Kurumsal Yönetim Tebliği ile bu Tebliği ile belirlenen Kurumsal Yönetim ilkelerine tabi değildir. Buna karşın Türkiye Finans, BDDK tarafından düzenlenen Bankaların Kurumsal Yönetim İlkelerine İlişkin Yönetmelik ile bu Yönetmelik kapsamında belirlenen bankalara ilişkin Kurumsal Yönetim İlkelerine tabidir.

Türkiye Finans'ın Kurumsal Yönetim İlkeleri Politikası*, BDDK tarafından yayımlanan Bankaların Kurumsal Yönetimine ilişkin Yönetmelik ilkeleri ışığında, SPK'nın Kurumsal Yönetim Tebliğinde tanımlanmış olan dört bölüm altında tasarlanmış (i-Pay sahipleri, ii-Kamuyu aydınlatma ve Şeffaflık, iii-Menfaat Sahipleri, iv-Yönetim Kurulu) ve 08.02.2012 tarihi itibarıyla Yönetim Kurulu tarafından onaylanarak yürürlüğe konulmuştur. Ayrıca Türkiye Finans, 28.04.2011 tarihi itibarıyla, nezdinde kurulmuş olan Yönetim Kurulu seviyesi Kurumsal Yönetim Komitesi ile; 2016 yılından itibaren ise yeni oluşturulan Yönetim Kurulu seviyesi Ücretlendirme ve Kurumsal Yönetim Komitesi ile kurumsal yönetim mevzuat ve uygulamalarını takip etmekte, denetlemekte ve bu yöndeki iyileştirmelere yönelik gerekli organizasyonu ve bilgilendirmeleri sağlamaktadır.

* *https://www.turkiyefinans.com.tr/tr-tr/yatirimci-iliskileri/kurumsal-yonetim/Sayfalar/default.aspx linkinden ulaşılabilir.(Erişim Tarihi 12.02.2019)*

12. FON KULLANICISI VE İHRAÇÇININ ANA PAY SAHİPLERİ

12.1 Son genel kurul toplantısı ve son durum itibarıyla sermayedeki veya toplam oy hakkı içindeki payları doğrudan veya dolaylı olarak %5 ve fazlası olan gerçek ve tüzel

kişiler ayrı olarak gösterilmek kaydıyla fon kullanıcısının ve ihraççının ortaklık yapısı:

Fon Kullanıcısı için:

Tablo:1 Doğrudan Pay Sahipliğine İlişkin Bilgi (*)					
Ortağın;	**Sermaye Payı / Oy Hakkı**				
Ticaret Unvanı/ Adı Soyadı	**31/12/2017**			**31/12/2018**	
	(TL)	**(%)**		**(TL)**	**(%)**
The National Commercial Bank	1.742.676.447	%67,03		1.742.676.447	%67,03
Gözde Girişim Sermayesi Yatırım Ortaklığı A.Ş.	274.838.187	%10,57		274.838.187	%10,57
Diğer	582.485.366	%22,40		582.485.366	%22,40
TOPLAM	2.600.000.000	%100,00		2.600.000.000	%100,00

*: TÜRKİYE FİNANS son genel kurul toplantısı 21.03.2019 tarihinde yapılmıştır. Ortaklık yapısı bu ihraççı bilgi dokümanının imza tarihi itibarı ile de geçerlidir.

Tablo :2 Dolaylı Pay Sahipliğine İlişkin Bilgi (*)

Dolaylı Pay Sahibi	**%**	**TL**
SUUDİ KAMU YATIRIM FONU/SAUDI PUBLIC INVESTMENT FUND	%29,69	771.831.398
SUUDİ SOSYAL SİGORTA GENEL ORGANİZASYONU/ SAUDI GENERAL ORGANIZATION FOR SOCIAL INSURANCE	%3,4719	90.270.640
SUUDİ KAMU EMEKLİLİK AJANSI/ SAUDI PUBLIC PENSION AGENCY	%3,5926	93.407.458
DİĞER PAY SAHİPLERİ (NCB)	%30,2757	787.166.951
MURAT ÜLKER	%5,35	139.113.583
DİĞER	%27,6198	718.209.970
TOPLAM	**%100**	**2.600.000.000**

İhraççı için:

Tablo:1 Doğrudan Pay Sahipliğine İlişkin Bilgi(*)					
Ortağın;	**Sermaye Payı / Oy Hakkı**				
Ticaret Unvanı/ Adı Soyadı	**31/12/2017**			**31/12/2018**	
	(TL)	**(%)**		**(TL)**	**(%)**
Türkiye Finans Katılım Bankası A.Ş.	50.000	%100		50.000	%100
TOPLAM	**50.000**	**%100**		**50.000**	**%100**

*VKŞ'nin son genel kurul toplantısı 27.03.2019 tarihinde yapılmıştır. Ortaklık yapısı bu ihraççı bilgi dokümanının imza tarihi itibarı ile de geçerlidir. İhraççının paylarının tamamına Türkiye Finans sahiptir. Türkiye Finans'ın ortaklık yapısı yukarıda yer almaktadır.

12.2 Fon Kullanıcısının ve İhraççının sermayesindeki veya toplam oy hakkı içindeki payları %5 ve fazlası olan gerçek kişi ortakların birbiriyle akrabalık ilişkileri:

Fon kullanıcısının ve ihraççının sermayesindeki veya toplam oy hakkı içindeki payları %5 ve fazlası olan gerçek kişi ortakların birbiriyle akrabalık ilişki mevcut değildir. Ancak TFKB nezdinde %5 oranının altında kalan Boydak Grubunu oluşturan gerçek kişi ortaklar arasında akrabalık ilişkisi mevcuttur.

12.3 Fon Kullanıcısı ve İhraççının sermayesini temsil eden paylar hakkında bilgi:

Fon Kullanıcısı için:

Grubu	Nama/Hamiline Olduğu	İmtiyazları	Bir Payın Nominal Değeri (TL)	Toplam (TL)	Sermayeye Oranı (%)
Yoktur	Nama	Yoktur	1	2.600.000.000	100%

Türkiye Finans'ın yüzde 60 hissesi, BDDK'nın 28 Şubat 2008 tarihli izniyle Suudi Arabistan'ın en büyük bankası olan National Commercial Bank (NCB) tarafından satın alınmıştır.

Ayrıca, 2008 yılında yapılan sermaye artışı ile Banka sermayesi önce 292.047.000 TL'den 800.000.000 TL'ye daha sonra 2012 yılında şirket sermayesinin 275.000.000 TL'si nakden, 700.000.000 TL'si bedelsiz olmak üzere 975.000.000 TL daha artırılarak 1.775.000.000 TL'ye yükseltilmiştir.

Türkiye Finans'ın, 29 Ağustos 2014 tarihli Olağanüstü Genel Kurul Kararı ile 1.775.000.000 TL olan şirket sermayesinin 225.000.000 TL'sinin nakden, 600.000.000 TL'sinin bedelsiz olarak Genel Kurul Kararı uyarınca ayrılan yedek akçeden karşılanmak üzere 825.000.000 TL daha artırılarak 2.600.000.000 TL'ye yükseltilmesine karar verilmiş ve nakit olarak 29 Eylül 2014 tarihine kadar ödenmesi taahhüt edilen 100.000.000 TL ve 31 Ekim 2014 tarihine kadar

ödenmesi taahhüt edilen 125.000.000 TL süreleri dahilinde ödenmiş ve Bankacılık Düzenleme ve Denetleme Kurumu'nun izni ile sermaye hesaplarına alınmıştır.

31.12.2018 tarihi itibarıyla, NCB % 67,03, Boydak Grubu % 22,34, Ülker Grubu % 10,57 oranındaki payları ile Türkiye Finans'ın yönetiminde stratejik ortaklık misyonlarını sürdürmektedir. 19 Kasım 2014 tarihi itibarıyla Türkiye Finans'ın ödenmiş sermayesi birim pay nominal değeri 1 TL olan 2.600.000.000 adet hisseden oluşmaktadır.

Pay Sahipleri	**Pay Tutarları (TL)**	**Pay Oranları (%)**
The National Commercial Bank	1.742.676.447	%67,0260
Boydak Holding A.Ş. ve Boydak Grubu	580.892.164	%22,3420
Gözde Girişim Sermayesi Yatırım Ortaklığı A.Ş	274.838.187	%10,5707

İhraççı için:

Grubu	**Nama/Hamiline Olduğu**	**İmtiyazları**	**Bir Payın Nominal Değeri (TL)**	**Toplam (TL)**	**Sermayeye Oranı (%)**
Yoktur	Nama	Yoktur	1	50.000	100%

12.4 Fon Kullanıcısı ve İhraççının yönetim hakimiyetine sahip olanların adı, soyadı, ticaret unvanı, yönetim hakimiyetinin kaynağı ve bu gücün kötüye kullanılmasını engellemek için alınan tedbirler:

Türkiye Finans'ın yönetim hakimiyetine The National Commercial Bank ("**NCB**") sahip olup, yönetim hakimiyetinin kaynağı sahip olunan pay ve pay miktarıdır. Türkiye Finans esas sözleşmesinde azınlık pay sahiplerini korumaya yönelik olarak önemli nitelikte bir kısım konulara ilişkin Genel Kurul ve Yönetim Kurulu kararlarının nitelikli çoğunlukla alınmasını gerektiren düzenlemeler bulunmaktadır.

Türkiye Finans Esas Sözleşmesi'nin 10.2'nci maddesinde, Boydak Holding A.Ş., Boydak Grubunda yer alan bazı gerçek kişiler ile Gözde Girişim Sermayesi Yatırım Ortaklığı A.Ş. "**Mevcut Pay Sahipleri**", Türkiye Finans hakim pay sahibi NCB ise "**Çoğunluk Pay Sahibi**" olarak tanımlanmıştır.

Türkiye Finans esas sözleşmesinin 17/2 maddesine göre; "*Çoğunluk Pay Sahibi, (Genel Müdür de dâhil olmak üzere) beş (5) üyeyi aday gösterme hakkına sahiptir ve Mevcut Pay Sahipleri, Şirket'de tedavüldeki toplam payların %20'sinden az olmayan kısma sahip olduğu sürece, Mevcut Pay Sahipleri tarafından aday gösterilen iki (2) üyenin Yönetim Kurulu'na atanmasını sağlayacak şekilde oy kullanacaktır. Mevcut Pay Sahipleri, Şirket'de tedavüldeki payların %20'sinden az fakat %10'undan fazla paya sahip oldukları takdirde, Çoğunluk Pay Sahibi (Genel Müdür de dahil olmak üzere) altı (6) üyeyi aday gösterme hakkına sahiptir ve Mevcut Pay Sahipleri tarafından aday gösterilen bir (1) üyenin Yönetim Kurulu'na atanmasını sağlayacak şekilde oy kullanacaktır. Mevcut Pay Sahiplerinin Şirket'deki payı, tedavüldeki payların %10'unun altına düştüğü takdirde, Mevcut Pay Sahipleri'nin Yönetim Kurulu Üyesi*

aday gösterme hakkı olmayacaktır". Bu hükme göre, Mevcut Pay Sahipleri'nin Türkiye Finans nezdindeki pay sahipliği oranının toplamda %32,9127 olduğu dikkate alındığında:

1) Yönetim Kurulu Üyelerinden Genel Müdür dahil 5 tanesi NCB tarafından aday gösterilecektir.
2) Mevcut Pay Sahiplerinin payları %20 üzerinde olduğu sürece Mevcut Pay Sahipleri tarafından aday gösterilen 2 Yönetim Kurulu Üyesinin, %20'nin altında ve fakat %10'un üzerinde olduğu takdirde Mevcut Pay Sahipleri tarafından aday gösterilen 1 Yönetim Kurulu Üyesinin Yönetim Kuruluna seçilmesi için NCB tarafından genel kurulda oy kullanılacaktır.

Bu çerçevede:

1) Mevcut Pay Sahipleri arasında, Boydak Holding A.Ş. ve Boydak Grubunda yer alan gerçek kişiler dışında, Gözde Girişim Sermayesi Yatırım Ortaklığı A.Ş. ("**Gözde Girişim**")'de bulunmaktadır.
2) Bu kapsamda NCB, Gözde Girişim tarafından Yönetim Kurulu üyeliğine aday gösterilmesi halinde, Gözde Girişim tarafından aday gösterilen bir kişinin de Yönetim Kuruluna atanması yönünde oy kullanabilir. Gözde Girişim tarafından Yönetim Kurulu üyeliğine aday gösterilmesi halinde NCB, Boydak Holding A.Ş. veya Boydak Grubundan herhangi bir kişinin göstereceği adayın Yönetim Kuruluna seçilmesi için genel kurulda oy kullanmak zorunda değildir.
3) Ayrıca, Türkiye Finans Esas Sözleşmesinin 9'uncu maddesine göre "*İşbu sözleşmede yer alan hiçbir hüküm paylara, pay gruplarına, pay sahiplerine ve pay sahibi gruplarına imtiyaz tanıma amacı taşımamaktadır ve hiçbir hüküm imtiyaz tanındığı şeklinde yorumlanmayacaktır*." Bu kapsamda, Esas Sözleşme'nin 17/2 hükmü, Mevcut Pay Sahiplerine tanınmış bir imtiyaz niteliğinde değildir. Söz konusu Esas Sözleşme hükmü bir oy sözleşmesi olarak nitelendirilebilir. Bu nedenle, NCB tarafından söz konusu Esas Sözleşme hükmüne aykırı hareket edilse dahi, bu durumun atanan Yönetim Kurulu Üyelerinin hukuki statüsü açısından herhangi bir sorun yaratmayacağı düşünülmektedir.
4) Keza, Türkiye Finans'ın 31 Mart 2017 tarihinde gerçekleştirilen genel kurulunda, Mevcut Pay Sahipleri tarafından herhangi bir kişi yönetim kurulu üyeliğine aday olarak gösterilmemiş ve NCB'nin, Gözde Girişim'in ve diğer bazı pay sahiplerinin olumlu oyuyla Türkiye Finans'ın esas sözleşmesine göre yönetim kurulunda bulunması gereken Bankacılık Kanunu'nun 23'üncü maddesine göre, yönetim kurulunun doğal üyesi olan Genel Müdür dışında 6 kişinin ataması genel kurul tarafından gerçekleştirilmiştir. Bu kapsamda, Türkiye Finans'ın doğal yönetim kurulu üyesi olan Genel Müdür dahil 7 kişiden müteşekkil Yönetim Kurulu, hukuki usul ve esaslar dairesinde atanan ve görevlerini sürdüren 7 üye ile oluşumunu tamamlamış ve aktif şekilde görevini sürdürmektedir.

Türkiye Finans esas sözleşmesinin 17/4 hükmü gereğince, "*Bu esas sözleşme veya Kanun ile aksi öngörülmediği sürece, toplantı nisabı, Yönetim Kurulu Üyeleri'nin en az beşinin (5) katılımı ile teşkil edilecektir ve Yönetim Kurulu kararları, mevcut üyelerin çoğunluğuyla alınacaktır.*"

Türkiye Finans esas sözleşmesinin 17/5 hükmüne göre ise; "*Aşağıda (i) den (iv) e kadar listelenen bentlerde belirtilen konularda ("Yönetim Kurulu Ortak Karar Verilmesi Gereken Hususlar")*

(a) Mevcut Pay Sahipleri'nin Şirket'teki pay oranının Şirket'in tedavüldeki toplam paylarının %20 sinden az olmadığı hallerde, en az altı (6) Yönetim Kurulu Üyesi ile teşkil edilen nisap ile toplanan Yönetim Kurulu, en az altı (6) üyesinin olumlu oyu ile usulüne uygun, geçerli ve bağlayıcı karar alabilecektir.

(b) Eski mevcut Pay Sahipleri'nin Şirket'teki pay oranının Şirket'in tedavüldeki toplam paylarının %20 sinden az fakat %10 undan fazla olduğu hallerde, en az yedi (7) Yönetim Kurulu Üyesi ile teşkil edilen nisap ile toplanan Yönetim Kurulu, en az yedi (7) üyesinin olumlu oyu ile usulüne uygun, geçerli ve bağlayıcı karar alabilecektir.

(c) Mevcut Pay Sahipleri'nin Şirket'teki pay oranının Şirket'in tedavüldeki toplam paylarının %10 unundan az olduğu hallerde toplantı ve karar yeter sayısı, Yönetim Kurulu Üyeleri'nin çoğunluğu olacaktır. Yönetim Kurulunun Ortak Karar Verilmesi Gereken Hususlar aşağıdaki gibidir;

(i) Değeri toplamda, her bir kişi için, Şirket sermayesinin %10'unu aşan, diğer kişilerin sermayesine yapılan yatırımlar veya gayrimenkul alımları;

(ii) Değeri münferiden, Şirket sermayesinin %15'ini aşan kredi veya diğer yatırım aracı ihracı;

(iii) 17.5 (ii). maddede öngörülenler hariç olmak üzere değeri münferiden 15.000.000 Amerikan Dolarını aşan varlık iktisabı;

(iv) Genel Kurul Ortak Karar Verilmesi Gereken Hususlara ilişkin kararlar.

Bu çerçevede:

1) Halihazırda, Mevcut Pay Sahipleri'nin Türkiye Finans nezdindeki pay sahipliği oranı %32,9127 (%22,3420 Boydak Grubuna ait, %10,5707 Gözde Girişim'e ait).
2) Bu nedenle, yönetim kurulu, esas sözleşmenin 17.5 hükmünde belirtilen Yönetim Kurulu Ortak Karar Verilmesi Gereken Hususlar ile ilgili dahi, 6 Yönetim Kurulu Üyesi ile karar alabilecektir. Hâlihazırda Türkiye Finans'ın esas sözleşmesi kapsamında yönetim kurulunda bulunması gereken tüm üyelerin ataması mevzuat ve esas sözleşmeye uygun şekilde yapılmıştır.
3) Ayrıca, yukarıda belirtildiği üzere, NCB'nin Gözde Girişim tarafından yönetim kurulu üyeliğine aday gösterilmesi halinde, Gözde Girişim'in gösterdiği aday için de genel kurulda oy kullanması mümkündür.
4) Keza, gerek Mevcut Pay Sahipleri tarafından Yönetim Kurulu Üyelikleri için aday gösterilmemesi gerekse, yukarıda açıklandığı üzere, Mevcut Pay Sahiplerine ilişkin hükmün imtiyaz teşkil etmemesi nedeniyle, Boydak Grubu hakkındaki son gelişmeler, Türkiye Finans Esas Sözleşmesi'nin Yönetim Kurulunun oluşumu ile ilgili madde 17/4 ve 17/5 hükmü kapsamında Türkiye Finans'ın yönetimi açısından hukuken herhangi bir sorun ve risk teşkil etmemektedir.
5) Ayrıca yukarıda belirtilen kararlar önemli nitelikte kararlar olup, Türkiye Finans'ın olağan günlük faaliyetleri ile ilgili kararlar değildir.

Bu nedenlerde ötürü, Türkiye Finans esas sözleşmesinin 17/4 ve 17/5 hükümlerinin Boydak Grubu hakkındaki son gelişmeler nedeniyle Türkiye Finans açısından risk teşkil etmediği düşünülmektedir

Türkiye Finans'ın esas sözleşmesinin 10/2 hükmüne göre, Çoğunluk Pay Sahipleri tarafından atanmış yönetim kurulu üyeleri, yönetim kurulu nezdindeki komitelerden her birisinde, Mevcut Pay Sahiplerince belirlenmiş bir yönetim kurulu üyesinin bulunmasını sağlayacaklardır. Bu kapsamda, yukarda açıklamış olduğumuz gibi, NCB tarafından atanan yönetim kurulu üyeleri Gözde Girişim tarafından belirlenen yönetim kurulu üyesini, Türkiye Finans'ın yönetim kurulu nezdindeki komitelerine atayabilecektir. Keza yukarıda belirtildiği üzere, Türkiye Finans Yönetim Kurulu'na Mevcut Pay Sahipleri tarafından aday gösterilmediğinden, Türkiye Finans nezdindeki yönetim kurulu düzeyindeki komite üyeliklerine NCB tarafından aday gösterilen ve Türkiye Finans Genel Kurulunca atanan yönetim kurulu üyeleri ve Bankacılık Kanunu'nun 23'üncü maddesine göre, yönetim kurulunun doğal üyesi olan genel müdür atanmıştır. Bu kapsamda, NCB tarafından aday gösterilen yönetim kurulu üyeleri arasından seçilen yönetim kurulu nezdindeki komite üyelerinin, üyelik vasfına ilişkin hukuki sorun yaratabilecek herhangi bir durum olmadığı düşünülmektedir.

Türkiye Finans'ın Esas Sözleşmesinin 11/3 maddesine göre; "*Aşağıdaki konular ("Genel Kurul Müşterek Karar Verilmesi Gereken Hususlar") Şirketin toplam paylarının en az yüzde seksenine (%80) sahip pay sahiplerinin bizzat veya vekalet yoluyla hazır bulunmasıyla teşkil edilecek toplantıda usule uygun olarak kabul edilen bir karar ile karara bağlanabilecek ve bu bağlamda kararlar, Şirket paylarının en az yüzde seksenini (%80) temsil eden payların olumlu oyuyla alınacaktır:*

(i) Şirket'in iş koluna yönelik önemli değişiklikler;
(ii) İşbu esas sözleşmenin 11. maddesi (Olağan ve Olağanüstü Genel Kurul) ve 17. maddesinde (Yönetim Kurulu) yapılacak değişiklikler;
(iii) Pay sahiplerinden birinin ön alım hakkına getirilen sınırlamalar ve
(iv) Şirket'in tasfiyesi, feshi, infisahı veya birleşmesi.".

Türkiye Finans'ın mevcut pay sahipliği yapısına göre, NCB %67,0260, Boydak Grubu toplamda % 22,3420, Gözde Girişim ise %10,5707'sini elinde bulundurmaktadır. Bu kapsamda, yukarıda belirtilen nitelikteki kararların alınabilmesi için NCB'nin tek başına Genel Kurulda kullanacağı oy yeterli olmamaktadır.

Bununla birlikte, yukarda belirtilen kararlar, Türkiye Finans'ın olağan faaliyet konusu ile ilgili olmayıp önemli nitelikteki işlemlerdir. Bu nedenle, Boydak Grubu hakkındaki son gelişmelerin, alınacak Genel Kurul kararları açısından risk teşkil etmediği düşünülmektedir.

Tüm bu açıklamalar kapsamında Boydak Grubu hakkındaki son gelişmelerin:

- Boydak Grubunda yer alan kişilerin Türkiye Finans 'ın yönetiminden çıkması,
- NCB'nin Türkiye Finans'ın hakim pay sahibi olması ve yönetimin çoğunluğunu elinde bulundurması,

nedeni ile Türkiye Finans'ın yönetim yapısı üzerinde bir etkisi olmadığı ve Türkiye Finans açısından risk teşkil etmediği düşünülmektedir.

Fon Kullanıcısının Esas Sözleşmesinde yer alan bu düzenlemeler dışında, hakimiyet ve hakimiyetin kötüye kullanılmasına ilişkin Türk Ticaret Kanunu, Bankacılık Kanunu ve diğer ilgili mevzuatın düzenlemeleri esastır.

12.5 Fon Kullanıcısı ve İhraççının yönetim hakimiyetinde değişikliğe yol açabilecek anlaşmalar/düzenlemeler hakkında bilgi:

YOKTUR.

13. FON KULLANICISI VE İHRAÇÇININ FİNANSAL DURUMU VE FAALİYET SONUÇLARI HAKKINDA BİLGİLER

a) Fon Kullanıcısı

Fon Kullanıcısının Seçilmiş Aktif/Pasif Hesapları (Bin TL)	**31.12.2018**	**31.12.2017**
Net Kullandırılan Fonlar (kiralama işlemlerinden alacaklar dahil)	30.088.212	26.750.521
Takibe Giden Alacaklar	1.732.682	1.414.992
Aktif Toplamı	46.613.371	39.003.824
Toplanan Fonlar	26.862.179	22.030.094
Özkaynaklar	4.314.942	4.039.568
Seçilmiş Gelir Tablosu Hesapları (Bin TL)	**01.01.2018 31.12.2018**	**01.01.2017 31.12.2017**
Kar Payı Gelirleri	3.901.907	2.896.490
Kar Payı Giderleri	(2.156.081)	(1.445.054)
Net Kar Payı Geliri-Gideri	1.745.826	1.451.436
Net Dönem Karı	445.360	375.372

Nakit ve nakit benzeri kalemler, nakit para, vadesiz mevduat hemen/özel cari hesaplar nakde çevrilebilecek olan ve önemli tutarda değer değişikliği riskini taşımayan yüksek likiditeye sahip diğer kısa vadeli yatırımlardır. Bu varlıkların defter değeri gerçeğe uygun değerleridir.

Krediler ise elde etme maliyeti ile muhasebeleştirilmekte, iç verim oranı yöntemi kullanılarak iskonto edilen değerleri üzerinden değerlenmektedir. İç verim oranı yöntemi, kredilerin reeskontunun hesaplamasında kullanılan bir yöntem olup hesaplamada kredinin taksit karı, kredinin kalan anapara tutarı ve taksit gün sayısı verileri esas alınır. Bunların teminatı olarak alınan varlıklarla ilgili olarak ödenen harç, işlem gideri ve bunun gibi diğer masraflar işlem maliyetinin bir bölümü olarak kabul edilmektedir.

Nakdi krediler içerisinde izlenen bireysel ve kurumsal krediler içeriklerine göre, Tek Düzen Hesap Planı'nda ("**THP**") belirtilen hesaplarda orijinal bakiyelerine göre muhasebeleştirilmektedir. Dövize endeksli bireysel ve ticari krediler, açılış tarihindeki kurdan Türk Lirası karşılıkları üzerinden Türk Parası ("**TP**") hesaplarda izlenmektedir. Geri ödemeler,

ödeme tarihindeki kur üzerinden hesaplanmakta, oluşan kur farkları gelir-gider hesaplarına yansıtılmaktadır.

Sorunlu hale gelmiş olarak kabul edilen krediler, Kredilerin Sınıflandırılması ve Bunlar İçin Ayrılacak Karşılıklara İlişkin Usul ve Esaslar Hakkında Yönetmelikte yer alan esaslar çerçevesinde sınıflandırılmakta ve buna göre özel karşılıklar ayrılmaktadır.

Yapılan kısmi tahsilatlar, alacağa ilişkin karşılık ayrılan yıl içerisinde gerçekleştirildiklerinde, karşılık işleminin kısmen iptali yoluna gidilmekte, geçmiş yıllarda gerçekleşmiş ise "Geçmiş Yıllar Giderlerine Ait Tahsilatlar" hesabında izlenmektedir.

Özel karşılıkların dışında, Türkiye Finans yukarıda belirtilen yönetmelik hükümleri çerçevesinde kredi ve diğer alacakları için genel kredi karşılığı ayırmaktadır.

31.12.2018 itibarıyla Banka'nın toplam aktifleri 2017 yıl sonuna göre %19,5 artışla 46,6 milyar TL'ye yükselmiştir. Toplam aktifler içerisinde %64,5 payı bulunan, kiralama işlemlerinden alacaklar dahil net kullandırılan fonlar toplamı da 2017 yıl sonuna göre %12,5 artışla 30,1 milyar TL tutarına ulaşmıştır.

Toplanan fonlar, 31.12.2018 itibarıyla, 31.12.2017 seviyesi olan 22 milyar TL'den %21,9 artışla 26,9 milyar TL seviyesine yükselmiştir.

Toplanan fonlar, alınan krediler, ihraç edilen menkul kıymetler ve özkaynaklar, 31.12.2018 itibarıyla, toplam yükümlülüklerin %91,7'sini oluşturmakla birlikte (31.12.2017: %91,7), kaynaklar içerisinde sırasıyla %57,6, %11,6, %13,2 ve 10,1'lik paylara sahiplerdir. Özkaynaklar 31.12.2018 tarihi itibarıyla 4,3 milyar TL seviyesindedir.

Toplanan fonlar içerisinde:

- Özel Cari Hesabı Gerçek Kişi Ticari Olmayan TP
- Katılma Hesapları Gerçek Kişi Ticari Olmayan TP,
- Özel Cari Hesap Diğer TP,
- Katılma Hesapları TP,
- Özel Cari Hesabi Gerçek Kişi Ticari Olmayan YP,
- Katılma Hesabı Gerçek Kişi Ticari Olmayan YP,
- Özel Cari Hesaplar Diğer YP,
- Katılma Hesapları Diğer YP
- Kıymetli Maden Fon Hesapları bulunmaktadır.

Toplanan Fonların Vade Yapısı

31.12.2018 (Bin TL)	Vadesiz	1 Aya Kadar	3 Aya Kadar	6 Aya Kadar	9 Aya Kadar	1 Yıla Kadar	1 Yıl ve Üstü	Birikimli Katılma Hesabı	Toplam

I. Özel Cari Hesabı Gerçek Kişi Ticari Olmayan-TP	1.581.535	-	-	-	-	-	-	-	**1.581.535**
II. Katılma Hesapları Gerçek Kişi Ticari Olmayan-TP	-	2.223.188	2.934.479	58.227	-	113.754	69.514	-	**5.399.162**
III. Özel Cari Hesap Diğer-TP	1.135.034	-	-	-	-	-	-	-	**1.135.034**
IV. Katılma Hesapları-TP	-	396.816	2.254.542	97.882	-	12.322	25.381	-	**2.786.943**
V. Özel Cari Hesabı Gerçek Kişi Ticari Olmayan-YP	3.626.719	-	-	-	-	-	-	-	**3.626.719**
VI. Katılma Hesabı Gerçek Kişi Ticari Olmayan-YP	-	2.390.920	3.783.888	43.208	-	300.509	112.884	-	**6.631.409**
VII. Özel Cari Hesaplar Diğer-YP	2.269.048	-	-	-	-	-	-	-	**2.269.048**
VIII. Katılma Hesapları Diğer-YP	-	477.104	1.309.409	43.904	-	19.664	13.389	-	**1.863.470**
IX.Kıymetli Maden DH	1.089.606	-	-	438.422	-	40.567	264	-	**1.568.859**
X. Katılma Hesapları Özel Fon Havuzları-TP	-	-	-	-	-	-	-	-	-
XI. Katılma Hesapları Özel Fon Havuzları-YP	-	-	-	-	-	-	-	-	-
Toplam (I+II+…..+IX+X+XI)	**9.701.942**	**5.488.028**	**10.282.318**	**681.643**	**-**	**486.816**	**221.432**	**-**	**26.862.179**

Katılma hesaplarının 1-3 ay döneminde yoğunlaştığı, özel cari hesapların ise 9,7 milyar TL civarında seyrettiği görülmektedir (2017 Yılsonu: 6,9 milyar TL). Bununla birlikte, katılma hesapları (TP ve YP toplamı), toplanan fonların %63,9'unu oluşturmaktadır (2017 Yılsonu: %68,7).

	31.12.2018		**31.12.2017**	
	TP	YP	TP	YP
T.C. Merkez Bankası Kredileri	1.940.417	-	-	-
Yurtiçi Banka ve Kuruluşlardan	-	425.956	-	304.689
Yurtdışı Banka, Kuruluş ve Fonlardan	130.153	2.926.701	649.042	3.054.891
Toplam	**2.070.570**	**3.352.657**	**649.042**	**3.359.580**

31.12.2018 tarihinde alınan krediler, 31.12.2017 yıl sonuna göre %32,6 oranında artış göstererek 5,4 milyar TL seviyesine yükselmiştir. (31.12.2017: 4,1 milyar TL). Alınan krediler kısa, orta ve uzun vadeli olup yurtdışı banka ve kuruluşlardan yabancı para, yurtiçi banka, kuruluş ve fonlardan ise yerli ve yabancı para cinsinden sağlanmıştır. Bu kaynakların %96,2'si kısa, geriye kalan %3,8'lik kısım ise orta ve uzun vadelidir.

Bankaya Özel / Internal Use

Genele Açık / Public

Türkiye Finans'ın esas faaliyet karı, kar/zarar katılma hesapları üzerinden fonlanan kredilerden ve özel cari hesaplarlar ve özkaynaklar ile fonlanan kredilerden kaynaklanmaktadır.

Kar/zarar katılma hesaplarından kullandırılan fonların geliri etkin kar payı yöntemi kullanılarak tahakkuk ettirilmekte ve net gelir, katılma hesaplarına atfedilmektedir. Kredilerden alınan karı payları kar payı gelirlerinin çok büyük bir kısmını oluşturmaktadır. Kredilerden alınan kar payı gelirlerini sırasıyla menkul değerlerden alınan kar payları ve finansal kiralama gelirleri izlemektedir. Bununla birlikte, kar/zarar katılma hesaplarından kullandırılan fonlardan tahakkuk eden gelirin genellikle %75 ile %90'a yakın bir kısmı kar payı dağıtımı kapsamında gider olarak muhasebeleştirilir.

Ücret ve komisyon gelir/giderleri ilgili dönem içerisinde gerçekleşen ücret ve komisyon gelirlerini yansıtır ve bu ücret ve komisyonlar, tahsil edildikleri amaçlar ve ilgili muhasebe esasına göre kayıtlara alınırlar. Kredilerin kar payı oranının ayrılmaz bir parçası olarak toplanan komisyon ve ücretler kar payı oranına düzeltme olarak kabul edilir ve gerekli düzeltmeler bu çerçevede gerçekleştirilir.

Geri ödeme niteliğinde toplanan ücret ve komisyonlar kar payı oranına düzeltme olarak kabul edilmezler. Bununla birlikte bankacılık faaliyetlerinden tahsil edilen komisyonlar, tahsil edildikleri an komisyon geliri olarak tahakkuk edilirler.

Kredi ve diğer alacaklar değer düşüş karşılığı, Türkiye Finans'ın kredi ve diğer alacaklara ilişkin özel karşılıklardan, karşılık giderlerinden ve değer düşüş giderlerinden oluşmaktadır.

01.01.2018 tarihi itibarı ile Türkiye Finans tarafından uygulamaya alınan IFRS-9 düzenlemesi uyarınca kredi ve diğer alacaklardan kaynaklanan değer düşüklüğü karşılığı hesaplama metadolojisi "Beklenen Zarar Karşılıkları" olarak uygulamaya alınmıştır. Bu kapsamda BDDK'nın Kredilerin Sınıflandırılması Ve Bunlar İçin Ayrılacak Karşılıklara İlişkin Usul Ve Esaslar Hakkında Yönetmeliğinde belirlenen hesaplama yöntemine göre oluşturulmuş 01.01.2018-31.12.2018 dönemi bekelenen zarar karşılığı tablosu aşağıdaki gibidir:

(Bin TL)	**01.01.2018-31.12.2018**
Beklenen Zarar Karşılıkları	**952.234**
12 Aylık Beklenen Zarar Karşılığı (Birinci Aşama)	36.594
Kredi Riskinde Önemli Artış (İkinci Aşama)	155.328
Temerrüt (Üçüncü Aşama)	760.312
Menkul Değerler Değer Düşüş Karşılığı	**4.010**
Diğer	**98.274**
Toplam	**1.054.518**

01.01.2017-31.12.2017 dönemi kredi ve diğer alacaklar değer düşüş karşılığı ana bileşenleri kırılımı da aşağıdaki tabloda özetlenmiştir:

(Bin TL)	**01.01.2017-31.12.2017**
Kredi ve Diğer Alacaklara İlişkin Özel Karşılıklar	**519.643**
III. Grup Kredi ve Alacaklardan	86.889
IV. Grup Kredi ve Alacaklardan	140.363
V. Grup Kredi ve Alacaklardan	278.004
Tahsili Şüpheli Ücret Komisyon ve Diğer Alacaklar	14.387
Genel Karşılık Giderleri	**3.678**
Menkul Değerler Değer Düşme Giderleri	**11.184**
Diğer	**46.062**
Toplam	**580.567**

Diğer faaliyet giderleri temel bileşenleri ise kıdem tazminat karşılığı, maddi duran varlık amortisman giderleri, maddi olmayan duran varlık amortisman giderleri ile diğer işletme giderlerinden oluşmaktadır. 01.01.2018 tarihi itibarı ile, daha önce diğer faaliyet giderleri içerisinde raporlanan personel giderleri gelir tablosunda ayrı bir ana kalem olarak verilmektedir.

Aşağıdaki tablolarda personel giderleri ve diğer faaliyet giderleri temel bileşenleri özetlenmiştir.

(Bin TL)	**01.01.2018 -31.12.2018**	**01.01.2017 -31.12.2017**
Personel Giderleri	450.607	411.482
Kıdem Tazminatı Karşılığı	4.714	6.103
Maddi Duran Varlık Değer Düşüş Giderleri	-	2.422
Maddi Duran Varlık Amortisman Giderleri	50.540	43.461
Maddi Olmayan Duran Varlık Amortisman Giderleri	37.639	40.378
Diğer İşletme Giderleri	255.655	222.086
Diğer	154.562	149.807
Toplam	**953.717**	**875.739**

31.12.2018 itibarıyla, önceki yılın aynı dönemine göre, kar payı gelirlerinde %34,7'lik bir artış söz konusudur. 01.01.2017 - 31.12.2017 döneminde 2,9 milyar TL olan kar payı gelirleri, 01.01.2018 - 31.12.2018 itibarıyla 3,9 milyar TL'ye yükselmiştir.

Aynı dönem içerisinde, kar payı giderlerinde de %49,2 artış gözlenmiştir. 01.01.2017 – 31.12.2017 döneminde 1,4 milyar TL olan kar payı giderleri, 01.01.2018 - 31.12.2018 döneminde 2,2 milyar TL'ye yükselmiştir.

Genel bilgiler:

Türkiye Finans mali durum, karlılık ve borç ödeme ve seçilmiş gösterge rasyoları içeren tablolar aşağıdadır.

Mali Durum, Karlılık ve Borç Ödeme Gücüne İlişkin Değerlendirme		
Seçilmiş Aktif/Pasif Hesaplar (Bin TL)	**31.12.2018**	**31.12.2017**
Net Kullandırılan Fonlar*	30.088.212	26.750.521
Takibe Giden Alacaklar	1.732.682	1.414.992
Aktif Toplamı	46.613.371	39.003.824
Toplanan Fonlar	26.862.179	22.030.094
Özkaynaklar	4.314.942	4.039.568
Aktif Getirisi (ROAA %)	1,04	0,97
Özkaynaklar Getirisi* (ROAE %)	10,66	9,78
Sermaye Yeterlilik Rasyosu (%)	16,82	18,20
Net Kar (Bin TL)	**31.12.2018**	**31.12.2017**
Net Dönem Karı	445.360	375.372

Aşağıdaki tabloda Türkiye Finans'ın finansman giderlerinin ana bileşenleri 31.12.2018 ve 31.12.2017 itibarıyla verilmiştir.

(Bin TL)	**01.01.2018 - 31.12.2018**	**01.01.2017 - 31.12.2017**
Katılma Hesaplarına Verilen Kâr Payları	1.233.647	836.262
Kullanılan Kredilere Verilen Kâr Payları	317.489	204.627
Para Piyasası İşlemlerine Verilen Kâr Payları	73.734	42.304
İhraç Edilen Menkul Kıymetlere Verilen Kar Payları	429.437	290.951
Diğer Kar Payları	101.774	70.910
Toplam Kâr Payı Giderleri	**2.156.081**	**1.445.054**

b) İhraççı

VKŞ 11.02.2013 tarihinde münhasıran kira sertifikası ihracı amacıyla 50.000 TL sermaye ile kurulmuştur. Kuruluşunun ardından VKŞ aşağıda belirtilen tarih ve tutarlarda yurtiçi ve yurtdışında kira sertifikası ihraçları gerçekleştirmiştir.

Meblağ	**Vade**	**İhraç tarihi**	**Yurtiçi/ Yurtdışı**	**Türü**	**Fon Kullanıcısı**
500.000.000 USD	5 Yıl	02.05.2013	Yurtdışı/Nitelikli	% 51 Sahip.+% 49 Alım-Satıma Dayalı	Banka
100.000.000 TL	6 Ay	20.01.2014	Yurtiçi/Halka Arz	Sahipliğe Dayalı	Banka
7.700.000 TL	2 Yıl	22.01.2014	Yurtiçi / Tahsisli	Sahipliğe Dayalı	Çetin Çivata San. A.Ş./ Çetin Çivata Paz. A.Ş.
23.800.000 TL	3 Yıl	22.01.2014	Yurtiçi/Tahsisli	Sahipliğe Dayalı	Çetin Çivata Paz. A.Ş.
500.000.000 USD	5 Yıl	24.04.2014	Yurtdışı/Nitelikli	% 51 Sahip.+% 49 Alım-Satıma Dayalı	Banka
800.000.000 MYR	5 Yıl	30.06.2014	Yurtdışı/Nitelikli	Alım-Satıma Dayalı	Banka
139.000.000 TL	179 Gün	28.08.2014	Yurtiçi/Halka Arz	Sahipliğe Dayalı	Banka

60.000.000 TL	179 Gün	04.12.2014	Yurtiçi / Nitelikli	Sahipliğe Dayalı	Banka
60.000.000 TL	178 Gün	27.01.2015	Yurtiçi / Nitelikli	Sahipliğe Dayalı	Banka
150.000.000 MYR	5 Yıl	11.02.2015	Yurtdışı / Nitelikli	Alım-Satıma Dayalı	Banka
250.000.000 TL	108 Gün	13.02.2015	Yurtiçi / Tahsisli	Yönetim Sözl. Dayalı	Banka
80.000.000 TL	179 Gün	23.02.2015	Yurtiçi/ Halka Arz	Sahipliğe Dayalı	Banka
210.000.000 MYR	5 Yıl	21.05.2015	Yurtdışı / Nitelikli	Alım-Satıma Dayalı	Banka
80.000.000 TL	179 Gün	01.06.2015	Yurtiçi / Nitelikli	Sahipliğe Dayalı	Banka
100.000.000 TL	93 Gün	03.06.2015	Yurtiçi / Tahsisli	Yönetim Sözl. Dayalı	Banka
75.000.000 TL	179 Gün	26.06.2015	Yurtiçi / Nitelikli	Sahipliğe Dayalı	Banka
80.000.000 TL	179 Gün	24.07.2015	Yurtiçi / Nitelikli	Yönetim Sözl. Dayalı	Banka
100.000.000 TL	178 Gün	21.08.2015	Yurtiçi/Halka Arz	Yönetim Sözl. Dayalı	Banka
150.000.000 TL	179 Gün	27.11.2015	Yurtiçi/Halka Arz	Yönetim Sözl. Dayalı	Banka
75.000.000 TL	178 Gün	22.12.2015	Yurtiçi / Nitelikli	Sahipliğe Dayalı	Banka
100.000.000 TL	178 Gün	19.01.2016	Yurtiçi / Nitelikli	Sahipliğe Dayalı	Banka
100.000.000 TL	179 Gün	15.02.2016	Yurtiçi/Halka Arz	Yönetim Sözl. Dayalı	Banka
70.000.000 TL	179 Gün	11.04.2016	Yurtiçi / Nitelikli	Yönetim Sözl. Dayalı	Banka
150.000.000 TL	178 Gün	24.05.2016	Yurtiçi/Halka Arz	Yönetim Sözl. Dayalı	Banka
125.000.000 TL	179 Gün	17.06.2016	Yurtiçi/Nitelikli	Yönetim Sözl. Dayalı	Banka
100.000.000 TL	179 Gün	15.07.2016	Yurtiçi/Nitelikli	Sahipliğe Dayalı	Banka
100.000.000 TL	171 Gün	30.09.2016	Yurtiçi/Halka Arz	Yönetim Sözl. Dayalı	Banka
70.000.000 TL	179 Gün	21.10.2016	Yurtiçi/ Nitelikli	Yönetim Sözl. Dayalı	Banka
100.000.000 TL	179 Gün	14.11.2016	Yurtiçi/Halka Arz	Yönetim Sözl. Dayalı	Banka
70.000.000 TL	178 Gün	13.12.2016	Yurtiçi/ Nitelikli	Yönetim Sözl. Dayalı	Banka
100.000.000 TL	178 Gün	10.01.2017	Yurtiçi/ Nitelikli	Yönetim Sözl. Dayalı	Banka
50.000.000 TL	179 Gün	20.02.2017	Yurtiçi/Halka Arz	Sahipliğe Dayalı	Banka
80.000.000 TL	179 Gün	20.03.2017	Yurtiçi/Halka Arz	Yönetim Sözl. Dayalı	Banka
80.000.000 TL	178 Gün	18.04.2017	Yurtiçi/Nitelikli	Yönetim Sözl. Dayalı	Banka
100.000.000 TL	178 Gün	12.05.2017	Yurtiçi/Halka Arz	Yönetim Sözl. Dayalı	Banka
48.000.000 TL	133 Gün	02.06.2017	Yurtiçi/Nitelikli	Yönetim Sözl. Dayalı	Banka
70.000.000 TL	175 Gün	09.06.2017	Yurtiçi/Nitelikli	Yönetim Sözl. Dayalı	Banka
100.000.000 TL	179 Gün	07.07.2017	Yurtiçi/Halka Arz	Yönetim Sözl. Dayalı	Banka
80.000.000 TL	175 Gün	18.08.2017	Yurtiçi/Halka Arz	Yönetim Sözl. Dayalı	Banka
125.000.000 TL	175 Gün	15.09.2017	Yurtiçi/Halka Arz	Yönetim Sözl. Dayalı	Banka
120.000.000 TL	175 Gün	13.10.2017	Yurtiçi/Halka Arz	Yönetim Sözl. Dayalı	Banka
85.000.000 TL	175 Gün	13.10.2017	Yurtiçi/Nitelikli	Yönetim Sözl. Dayalı	Banka
150,000,000 TL	175 Gün	06.11.2017	Yurtiçi/Halka Arz	Yönetim Sözl. Dayalı	Banka
70.000.000 TL	179 Gün	01.12.2017	Yurtiçi/Halka Arz	Yönetim Sözl. Dayalı	Banka

150.000.000 TL	175 Gün	02.01.2018	Yurtiçi/Halka Arz	Yönetim Sözl. Dayalı	Banka
150.000.000 TL	174 Gün	09.02.2018	Yurtiçi/Halka Arz	Yönetim Sözl. Dayalı	Banka
50.000.000 TL	212 Gün	28.02.2018	Yurtiçi/Nitelikli	Yönetim Sözl. Dayalı	Banka
200.000.000 TL	178 Gün	09.03.2018	Yurtiçi/Halka Arz	Yönetim Sözl. Dayalı	Banka
120.000.000 TL	175 Gün	06.04.2018	Yurtiçi/Halka Arz	Yönetim Sözl. Dayalı	Banka
98.100.000 TL	343 Gün	06.04.2018	Yurtiçi/Nitelikli	Yönetim Sözl. Dayalı	Banka
160.000.000 TL	175 Gün	30.04.2018	Yurtiçi/Halka Arz	Yönetim Sözl. Dayalı	Banka
70.000.000 TL	174 Gün	11.05.2018	Yurtiçi/Nitelikli	Yönetim Sözl. Dayalı	Banka
100.000.000 TL	178 Gün	29.05.2018	Yurtiçi/Halka Arz	Yönetim Sözl. Dayalı	Banka
130.000.000 TL	175 Gün	26.06.2018	Yurtiçi/Halka Arz	Yönetim Sözl. Dayalı	Banka
90.000.000 TL	175 Gün	03.07.2018	Yurtiçi/Nitelikli	Yönetim Sözl. Dayalı	Banka
100.000.000 TL	78 Gün	12.07.2018	Yurtiçi/Nitelikli	Yönetim Sözl. Dayalı	Banka
200.000.000 TL	81 Gün	02.08.2018	Yurtiçi/Halka Arz	Yönetim Sözl. Dayalı	Banka
170.000.000 TL	81 Gün	03.09.2018	Yurtiçi/Halka Arz	Yönetim Sözl. Dayalı	Banka
200.000.000 TL	92 Gün	24.09.2018	Yurtiçi/Nitelikli	Yönetim Sözl. Dayalı	Banka
270.000.000 TL	119 Gün	28.09.2018	Yurtiçi/Halka Arz	Yönetim Sözl. Dayalı	Banka
200.000.000 TL	99 Gün	11.10.2018	Yurtiçi/Nitelikli	Yönetim Sözl. Dayalı	Banka
440.000.000 TL	95 Gün	22.10.2018	Yurtiçi/Halka Arz	Yönetim Sözl. Dayalı	Banka
200.000.000 TL	105 Gün	01.11.2018	Yurtiçi/Nitelikli	Yönetim Sözl. Dayalı	Banka
140.000.000 TL	140 Gün	15.11.2018	Yurtiçi/Nitelikli	Yönetim Sözl. Dayalı	Banka
350.000.000 TL	97 Gün	23.11.2018	Yurtiçi/Halka Arz	Yönetim Sözl. Dayalı	Banka
340.000.000 TL	94 Gün	18.12.2018	Yurtiçi/Halka Arz	Yönetim Sözl. Dayalı	Banka
350.000.000 TL	80 Gün	25.12.2018	Yurtiçi/Nitelikli	Yönetim Sözl. Dayalı	Banka
230.000.000 TL	76 Gün	18.01.2019	Yurtiçi/Nitelikli	Yönetim Sözl. Dayalı	Banka
800.000.000 TL	90 Gün	25.01.2019	Yurtiçi/Halka Arz	Yönetim Sözl. Dayalı	Banka
300.000.000 TL	89 Gün	14.02.2019	Yurtiçi/Nitelikli	Yönetim Sözl. Dayalı	Banka
350.000.000 TL	83 Gün	28.02.2019	Yurtiçi/Halka Arz	Yönetim Sözl. Dayalı	Banka
350.000.000 TL	90 Gün	15.03.2019	Yurtiçi/Nitelikli	Yönetim Sözl. Dayalı	Banka
480.000.000 TL	91 Gün	22.03.2019	Yurtiçi/Halka Arz	Yönetim Sözl. Dayalı	Banka
150.000.000 TL	105 Gün	04.04.2019	Yurtiçi/Nitelikli	Yönetim Sözl. Dayalı	Banka
800.000.000 TL	95 Gün	25.04.2019	Yurtiçi/Halka Arz	Yönetim Sözl. Dayalı	Banka
300.000.000 TL	85 Gün	14.05.2019	Yurtiçi/Nitelikli	Yönetim Sözl. Dayalı	Banka
500.000.000 TL	90 Gün	22.05.2019	Yurtiçi/Halka Arz	Yönetim Sözl. Dayalı	Banka
350.000.000 TL*	55 Gün	13.06.2019	Yurtiçi/Nitelikli	Yönetim Sözl. Dayalı	Banka

*İşbu İBD nin düzenlenme tarihi itibariyle Sermaye Piyasası Kurulu'na başvurusu iletilmiştir.

VKŞ tarafından gerçekleştirilen kira sertifikası ihraçlarının iki tanesinde Türkiye Finans, yatırımcı sıfatıyla, diğerlerinde ise fon kullanıcısı sıfatıyla yer almıştır. Türkiye Finans'ın yatırımcı olduğu ihraçlar yukarıdaki listede görülen Çetin Çivata San. A.Ş. / Çetin Çivata Paz. A.Ş.'nin fon kullanıcı olduğu ve 22.01.2014 tarihinde 2 ve 3 yıl vadeli olarak ihraç edilen kira sertifikalarıdır (ISIN: TRDTFVK11614 ve TRDTFVK11713).

13.1 Fon kullanıcısı ve ihraççının Kurulun muhasebe/finansal raporlama standartları uyarınca hazırlanan ve ihraççı bilgi dokümanında yer alması gereken finansal tabloları ile bunlara ilişkin bağımsız denetim raporları:

Türkiye Finans'ın bağımsız denetimden geçmiş 31.12.2017 (15.02.2018 tarihinde KAP'da ilan edilmiştir) ve 31.12.2018 (11.02.2019 tarihinde KAP'da ilan edilmiştir) hesap dönemlerine ait konsolide finansal tabloları ve bağımsız denetim raporları www.turkiyefinans.com.tr'de ve KAP'da yer almaktadır.

VKŞ'nin 31.12.2017 (14.02.2018 tarihinde KAP'da ilan edilmiştir) ve 31.12.2018 (08.02.2019 tarihinde KAP'da ilan edilmiştir) hesap dönemlerine ait solo finansal tabloları ve bağımsız denetim raporları www.tfvarlikkiralama.com.tr'de ve KAP'da yer almaktadır.

13.2 İhraççı bilgi dokümanında yer alması gereken finansal tablo dönemlerinde bağımsız denetimi gerçekleştiren kuruluşların unvanları, bağımsız denetim görüşü ve denetim kuruluşunun/sorumlu ortak baş denetçinin değişmiş olması halinde nedenleri hakkında bilgi:

Fon Kullanıcısı için:

Hesap Dönemi	**Bağımsız Denetim Şirketi**	**Denetim Türü**	**Sorumlu Ortak/ Baş Denetçi**	**Görüş**
01.01.2018-31.12.2018	Güney Bağımsız Denetim Ve Serbest Muhasebeci Mali Müşavirlik A.Ş.	Bağımsız Denetim	Emre Çelik	Olumlu
01.01.2017-31.12.2017	Güney Bağımsız Denetim Ve Serbest Muhasebeci Mali Müşavirlik A.Ş.	Bağımsız Denetim	Cem Uçarlar	Olumlu

İhraççı için:

Hesap Dönemi	**Bağımsız Denetim Şirketi**	**Denetim Türü**	**Sorumlu Ortak/ Baş Denetçi**	**Görüş**
01.01.2018-31.12.2018	Güney Bağımsız Denetim Ve Serbest Muhasebeci Mali Müşavirlik A.Ş.	Bağımsız Denetim	Emre Çelik	Olumlu
01.01.2017-31.12.2017	Güney Bağımsız Denetim Ve Serbest Muhasebeci Mali Müşavirlik A.Ş.	Bağımsız Denetim	Cem Uçarlar	Olumlu

Sorumlu Ortak/Baş Denetçi'nin değişme nedenleri ile ilgili açıklamalara yukarıda madde 2.2'de yer verilmiştir.

13.3 Son 12 ayda fon kullanıcısının, ihraççının ve/veya fon kullanıcısının bağlı olduğu grubun finansal durumu veya karlılığı üzerinde önemli etkisi olmuş veya izleyen dönemlerde etkili olabilecek davalar, hukuki takibatlar ve tahkim işlemleri:

YOKTUR.

13.4 Son finansal tablo tarihinden sonra meydana gelen, fon kullanıcısının, ihraççının ve/veya fon kullanıcısının bağlı olduğu grubun finansal durumu veya ticari konumu üzerinde etkili olabilecek önemli değişiklikler:

Son finansal tablo tarihinden sonra meydana gelen, fon kullanıcısının, ihraççının ve/veya fon kullanıcısının bağlı olduğu grubun finansal durumu veya ticari konumu üzerinde etkili olabilecek önemli bir değişiklik bulunmamaktadır.

14. DİĞER BİLGİLER

14.1 Sermaye hakkında bilgiler

Fon Kullanıcısı'nın mevcut sermayesi hakkında bilgi:

Fon Kullanıcısı esas sermaye sisteminde olup, 31.12.2018 sonu itibarıyla ödenmiş sermayesi aşağıda belirtilmiştir.

Ödenmiş Sermaye Tutarı: 2.600.000.000 TL

İhraççının mevcut sermayesi hakkında bilgi:

İhraççı esas sermaye sisteminde olup, 31.12.2018 sonu itibarıyla ödenmiş sermayesi aşağıda belirtilmiştir.

Ödenmiş Sermaye Tutarı: 50.000 TL

14.2 Kayıtlı sermaye tavanı:

Türkiye Finans kayıtlı sermaye sistemine tabi değildir.

VKŞ kayıtlı sermaye sistemine tabi değildir.

14.3 Esas sözleşme ve iç yönergeye ilişkin önemli bilgiler:

VKŞ, SPKn m. 61. hükmü ve Kira Sertifikaları Tebliği kapsamında, münhasıran kira sertifikası ihraç etmek amacıyla kurulmuş bir anonim şirkettir.

VKŞ'nin esas sözleşmesinin 3'üncü madde göre, VKŞ, kira sertifikası ihracı ile fon topladığı yatırımcıların vekili sıfatıyla, amacı doğrultusunda başlıca aşağıdaki faaliyetleri yürütür:

- Her türlü varlık ve hakları kaynak kuruluştan devralmak ve bunları kaynak kuruluşa veya üçüncü kişilere kiralamak,
- Kaynak kuruluşa ait varlık veya hakları mülkiyet devri olmaksızın, vade boyunca kiralamak da dâhil olmak üzere kendi lehine yönetilmesini konu alan sözleşmeler düzenlemek,

- Varlık veya hakların VKŞ tarafından satın alınarak Kira Sertifikaları Tebliğinde belirtilen nitelikteki şirketlere vadeli olarak satılması yoluyla varlık veya hak alımının finansmanının sağlanması,
- Bir ortak girişime ortak olunması,
- VKŞ'nin iş sahibi sıfatıyla taraf olduğu eser sözleşmesi veya amaca uygun sair sözleşmeler kapsamında eserin meydana getirilmesini, eserin satılması veya kiralanması suretiyle eserin finansmanı sağlamak,
- SPK düzenleme ve kararları çerçevesinde kira sertifikası ihracına yönelik sair işlemleri gerçekleştirmek, sözleşmeleri yapmak ve faaliyetlerde bulunmak,
- İhraca dayanak varlıklardan ve haklardan elde edilen gelirleri veya yapılan tahsilâtları payları oranında kira sertifikası sahiplerine ödemek veya aktarmak,
- Sahip olduğu varlık ve hakları, yukarıda anılan faaliyetleri icra edebilmek ve bu faaliyetlerin olağan ifası amacıyla yönetmek, işletmek ve bu varlık ve haklar üzerinde hukuki tasarruflarda bulunmak,
- Yukarıda anılan faaliyetleri gerçekleştirmek amacıyla fon kullanıcıları, kaynak kuruluşlar, aracı kuruluşlar ve 3. kişilerle sözleşmeler akdetmek,
- Doğmuş veya doğabilecek her türlü hak ve alacaklarını veya risklerini teminatlandırmak için her türlü ipotek, rehin ve sair ayni ve şahsi teminatları almak; bu amaçla sair bilcümle hukuki muamelelerde bulunmak,
- Kira sertifikası sahiplerinin temsilcisi veya güvenilir kişi olarak tayin edilmek suretiyle kira sertifikası sahipleri yararına kendi lehine ipotek, rehin almak.

İhraççının KAP'ta ve internet sitesinde yer alan esas sözleşmesi (Ek/3) için;

https://www.kap.org.tr/tr/sirket-bilgileri/ozet/1711-tf-varlik-kiralama-a-s

http://www.tfvarlikkiralama.com.tr/Documents/VKS-Esas-Sozlesme.pdf (20.02.2019)

VKŞ'nin TTK madde 419 ile Gümrük ve Ticaret Bakanlığı (Yeni adıyla Ticaret Bakanlığı) tarafından düzenlenen Anonim Şirketlerin Genel Kurul Toplantılarının Usul Ve Esasları İle Bu Toplantılarda Bulunacak Gümrük Ve Ticaret Bakanlığı Temsilcileri Hakkında Yönetmelik hükümlerine çerçevesinde hazırlamış olduğu TF Varlık Kiralama Anonim Şirketi Genel Kurulunun Çalışma Esas ve Usulleri Hakkında İç Yönergesi bulunmaktadır. Söz konusu iç yönerge ile VKŞ'nin genel kurul toplantıları ile ilgili olarak:

- Uygulanacak hükümler
- Toplantı yerine giriş ve hazırlıklar
- Toplantının açılması
- Toplantı başkanlığının oluşturulması
- Toplantı başkanlığının görev ve yetkileri
- Gündemin görüşülmesine geçilmeden önce yapılacak işlemler
- Gündem ve gündem maddelerinin görüşülmesi
- Toplantıda söz alma
- Oylama ve oy kullanma usulü
- Toplantı tutanağının düzenlenmesi

- Toplantı sonunda yapılacak işlemler
- Bakanlık temsilcisinin katılımı ve genel kurulun toplanmasına ilişkin belgeler

düzenlenmektedir. Söz konusu iç yönerge ekte (Ek/4) yer almaktadır.

VKŞ'nin TTK madde 367 kapsamında Yönetim Kurulunun yönetim yetkisinin devri yahut TTK madde 371 (7) ve TTK madde 367 kapsamında sınırlı yetkili ticari vekillerin yetkilerinin belirlenmesi hakkında iç yönergesi bulunmamaktadır.

Türkiye Finans, Bankacılık Kanunu ve ilgili mevzuat yanısıra, faaliyet gösterdiği sektörlerle ilgili diğer mevzuat hükümleri uyarınca faaliyet gösteren bir Katılım Bankasıdır.

Türkiye Finans özetle aşağıdaki faaliyetleri yürütmektedir:

- Bankacılık Düzenleme ve Denetleme Kurumu'nun verdiği izinler ile ilgili sair mevzuat çerçevesinde "Özel Cari Hesaplar" ve "Katılma Hesapları" ve başkaca izin verilen hesaplar açma ve işletme yolu ile fon toplayıp ekonomiye fon tahsis etmek,
- Zirai, sınai ve ticari faaliyet ve hizmetlerle iştigal eden şirket, teşebbüs ve gruplarda yatırım faaliyetlerini teşvik etmek,
- Bu faaliyetlere iştirak etmek ve müşterek teşebbüs ortaklıkları teşkil etmek ve bütün bu hizmet ve faaliyetleri faizsiz olarak yapmak ve
- Bankacılık Kanunu ve ilgili sair mevzuata aykırı olmamak kaydıyla, Bankacılık hizmetlerini yerine getirmek ve bankacılık ürünlerini sunmak,
- Yatırım, yönetim, teknik ve mali konularda müşavirlik ve danışmanlık sağlamak,
- Bankalar, yatırım şirketleri veya sair şirketlerle konsorsiyumlar kurmak veya kurulmuş olanlara iştirak etmek,
- Sermaye Piyasası Kanunu ve ilgili mevzuatça uygun görülecek sürelerle uygun görülecek menkul kıymetler ihracı suretiyle istikrazda bulunmak, para temin etmek,
- İlgili mevzuat dahilinde menkul kıymet, gayrimenkul ve ekonomik değeri haiz diğer varlıkların satın alınmasını finanse etmek,diğer katılım bankacılığı faaliyetlerini yürütmek..

Türkiye Finans'a ait esas sözleşmenin (Ek/5) tam metni için ;

http://www.turkiyefinans.com.tr/tr-tr/yatirimci-iliskileri/kurumsal-yonetim/Sayfalar/esas-sozlesmemiz.aspx (31.12.2018)

Türkiye Finans'ın TTK madde 419 ile Gümrük ve Ticaret Bakanlığı (Yeni adıyla Ticaret Bakanlığı) tarafından düzenlenen Anonim Şirketlerin Genel Kurul Toplantılarının Usul Ve Esasları İle Bu Toplantılarda Bulunacak Gümrük Ve Ticaret Bakanlığı Temsilcileri Hakkında Yönetmelik hükümlerine çerçevesinde hazırlamış olduğu Türkiye Finans Katılım Bankası Anonim Şirketi Genel Kurulunun Çalışma Esas ve Usulleri Hakkında İç Yönergesi bulunmaktadır. Söz konusu iç yönerge ile Türkiye Finans'ın genel kurul toplantıları ile ilgili olarak:

- Uygulanacak hükümler
- Toplantı yerine giriş ve hazırlıklar
- Toplantının açılması
- Toplantı başkanlığının oluşturulması
- Toplantı başkanlığının görev ve yetkileri
- Gündemin görüşülmesine geçilmeden önce yapılacak işlemler
- Gündem ve gündem maddelerinin görüşülmesi
- Toplantıda söz alma
- Oylama ve oy kullanma usulü
- Toplantı tutanağının düzenlenmesi
- Toplantı sonunda yapılacak işlemler
- Bakanlık temsilcisinin katılımı ve genel kurulun toplanmasına ilişkin belgeler

düzenlenmektedir. Söz konusu iç yönerge ekte (Ek/6) yer almaktadır.

Türkiye Finans TTK m. 371 (7) ve TTK m. 367 hükümleri çerçevesinde 2015/1 sayılı Sınırlı Yetkili Ticari Vekillerinin Yetkilerinin Belirlenmesi Hakkında İç Yönerge düzenlemiştir. Söz konusu İç Yönergenin konusu Türkiye Finans'ın yetkilendirdiği sınırlı yetkili ticari vekillerin Türkiye Finans'ı temsil etmelerine ilişkin usul ve esasların belirlenmesi olup, İç Yönerge'de Türkiye Finans'ın yönetimine ilişkin herhangi bir hüküm yer almamaktadır. Söz konusu iç yönerge ekte (Ek/7) yer almaktadır.

14.4 Esas sözleşmenin ilgili maddesinin referans verilmesi suretiyle fon kullanıcısının amaç ve faaliyetleri:

Türkiye Finans'ın amaç ve faaliyetleri esas sözleşmesinin 4'üncü maddesinde belirtmiş olup, amaç ve faaliyetlerine ilişkin açıklamalara yukarıda madde 14.3'de yer verilmiştir.

14.5 Sermayeyi temsil eden payların herhangi bir borsada işlem görüp görmediği hakkında bilgi:

Fon Kullanıcısı'nın sermayesini temsil eden paylar borsada işlem görmemektedir.

15. ÖNEMLİ SÖZLEŞMELER

YOKTUR.

16. UZMAN RAPORLARI VE ÜÇÜNCÜ KİŞİLERDEN ALINAN BİLGİLER

İhraççı Bilgi Dökümanı'nda, sektör hakkında yer alan bilgiler Bankacılık Düzenleme ve Denetleme Kurumu tarafından yayımlanan sektör verileri, fon kullanıcısının rekabet konumuna ilişkin bilgiler Türkiye Katılım Bankaları Birliği tarafından yayımlanan veriler kullanılarak hazırlanmıştır. Bunun yanı sıra Merkezi Kayıt Kuruluşu verilerinden de faydalanılmıştır. Türkiye Finans, ilgili üçüncü kişilerin yayımladığı bilgilerin aynen alındığını, bilgileri yanlış veya yanıltıcı hale getirecek herhangi bir eksikliğin bulunmadığını beyan eder. Türkiye Finans ayrıca Fitch tarafından belirlenen derecelendirme notlarını aynen aldığını beyan eder.

Sahipliğe ve Alım-Satıma Dayalı kira sertifikaları için 19.01.2015 ve 27.03.2014 tarihli, Değişken Getirili Sahipliğe Dayalı kira sertifikaları için 08.09.2016 tarihli, Yönetim Sözleşmesine Dayalı kira sertifikaları için 16.10.2017 tarihli, Değişken Getirili Yönetim Sözleşmesine Dayalı kira sertifikaları için 15.01.2018 tarihli görüşlere göre gerçekleştirilecek ihraçların katılım bankacılığı prensiplerine uygun olduğu belirtilmektedir. İlgili icazet belgeleri İhraççı Bilgi Dokümanı ekinde bulunmaktadır.

Uzmanlara ilişkin bilgilere aşağıda yer verilmektedir.

Derecelendirme Kuruluşu

Unvanı	**:**	Fitch Ratings Ltd.
İş Adresi	**:**	30 North Colonnade, Canary Wharf, London E14 5GN UK
İhraççı/Fon Kullanıcısındaki menfaatleri	**:**	Fitch Ratings Ltd. ile Türkiye Finans arasında kredi derecelendirme sözleşmesi bulunmakta olup bunun dışında Fitch Ratings Ltd'nin Türkiye Finans veya VKŞ'den sağladığı herhangi bir menfaat bulunmamaktadır.

Banka Danışma Kurulu

Adı/Soyadı	**:**	1. Prof. Dr. Hayrettin Karaman 2. Prof. Dr. Hamdi Döndüren 3. Prof. Dr. İsak Emin Aktepe
İş Adresi	**:**	Saray Mah. Sokullu Cad. No:6 Ümraniye/ İstanbul
İhraççı/Fon Kullanıcısındaki menfaatleri	**:**	Prof. Dr. Hayrettin Karaman ve Prof. Dr. Hamdi Döndüren'in Türkiye Finans ile akdetmiş olduğu İş Sözleşmesi bulunmaktadır. Prof. Dr. İshak Emin Aktepe Türkiye Finans'a dışarıdan danışmanlık hizmeti vermektedir. Bunun dışında Banka Danışma Kurulu üyelerinin Türkiye Finans veya VKŞ'den sağladığı herhangi bir menfaat bulunmamaktadır.

Bağımsız Denetim Kuruluşu

Unvanı	**:**	Güney Bağimsiz Denetim ve Serbest Muhasebeci Mali Müşavirlik A.Ş.
İş Adresi	**:**	Maslak Mah. Eski Büyükdere Cad. No.27 Daire.54-57-59 Kat.2-3-4 34398 Sarıyer, İstanbul
İhraççı/Fon Kullanıcısıdaki menfaatleri	**:**	Güney Bağimsiz Denetim ve Serbest Muhasebeci Mali Müşavirlik AŞ ile Türkiye Finans ve VKŞ arasında Bağımsız Denetim sözleşmesi bulunmakta olup bunun dışında Güney Bağimsiz Denetim ve Serbest Muhasebeci Mali Müşavirlik AŞ 'nin Türkiye Finans veya VKŞ'den sağladığı herhangi bir menfaat bulunmamaktadır. (Yurt

dışı kira sertifikası/sukuk ihraçlarında hem Türkiye Finans'ın hem de VKŞ'nin denetçisi olarak verdiği güvence mektubu hizmeti saklı kalmak kaydıyla)

Hukuki Durum Değerlendirme Raporunu (Ek/8) Hazırlayan

Adı/Soyadı	**:**	Av. Uğur Çebi
İş Adresi	**:**	Saray Mah. Sokullu Cad. No:6 Ümraniye/ İstanbul
İhraççı/Fon Kullanıcısıdaki menfaatleri	**:**	Türkiye Finans ile akdetmiş olduğu İş Sözleşmesi çerçevesinde Türkiye Finans'ta Kıdemli Müşavir Avukat olarak çalışmaktadır. Bunun dışında Türkiye Finans veya VKŞ'den sağladığı herhangi bir menfaat bulunmamaktadır.

İlgili üçüncü kişilere aşağıdaki internet adreslerinden ulaşılabilir:

Bankacılık Düzenleme ve Denetleme Kurumu: www.bddk.org.tr

Merkezi Kayıt Kuruluşu: www.mkk.com.tr

Fitch: www.fitchratings.com

Danışma Kurulu : KatilimBankaciligiUyumveGelistirmeServisi@turkiyefinans.com.tr

17. İNCELEMEYE AÇIK BELGELER

Aşağıdaki belgeler Saray Mah. Sokullu Cad. No:6 Ümraniye/ İstanbul adresindeki fon kullanıcısının merkezi, Saray Mahallesi, Sokullu Caddesi No:6 17.Kat Ofis No.42 Ümraniye/ İstanbul adresindeki ihraççının merkezi ve Ebulula Cad F-2 C Blok 34335 Akatlar Beşiktaş/İstanbul adresindeki aracı kurumun merkezi olan başvuru yerleri ile fon kullanıcısı ve ihraççının internet siteleri (www.turkiyefinans.com.tr ve www.tfvarlikkiralama.com.tr) ile KAP'da tasarruf sahiplerinin incelemesine açık tutulmaktadır:

1) İhraççı bilgi dokümanında yer alan bilgilerin dayanağını oluşturan her türlü rapor ya da belge ile değerleme ve görüşler (değerleme, uzman, faaliyet ve bağımsız denetim raporları ile yetkili kuruluşlarca hazırlanan raporlar, esas sözleşme, vb.)

2) Fon kullanıcısının ve ihraççının ihraççı bilgi dokümanında yer alması gereken finansal tabloları

18. EKLER

Ek/1: Kira Sertifikası İcazet Belgeleri
Ek/2: İşlem Sözleşmeleri
Ek/3: VKŞ'nin Esas Sözleşmesi
Ek/4: VKŞ'nin Genel Kurul Çalışma Esas ve Usulleri Hakkında İç Yönergesi
Ek/5: Türkiye Finans'ın Esas Sözleşmesi
Ek/6: Türkiye Finans'ın Genel Kurul Çalışma Esas ve Usulleri Hakkında İç Yönergesi
Ek/7: Türkiye Finans'ın Sınırlı Yetkili Ticari Vekillerin Yetkilerinin Belirlenmesi Hakkında İç Yönergesi
Ek/8 : Hukuki Durum Değerlendirme Raporu